BRÛLEUR À GAZ · SÉRIE BGP

Notice d'installation

Installation · commandes · sécurité · garantie

FUEGOLO

BGP 600 BGP 1000 BGP 1400 BGP 1800

Simple · Divisé · Double

Fuegolo, l’art du vrai feu

Chez Fuegolo, le feu est bien plus que de la chaleur : c’est une atmosphère, un parti pris de design, un lieu qui rassemble.

Nos cheminées au gaz sont conçues pour les intérieurs contemporains : un design élégant, des matériaux de grande qualité et la beauté d’une vraie flamme.

Nous concevons des cheminées qui s’intègrent naturellement aux murs, aux meubles et aux intérieurs architecturaux contemporains. Chaque détail est pensé, de la précision de fabrication du brûleur à l’allure nette et raffinée de la flamme.

Pour les espaces contemporains

Les cheminées au gaz Fuegolo offrent aux architectes, aux architectes d’intérieur, aux fabricants de cheminées et aux particuliers la liberté de créer des foyers singuliers. Disponibles en plusieurs tailles et configurations, nos cheminées s’intègrent à une grande diversité de projets, tout en conservant une ligne raffinée et minimaliste.

Qualité et souci du détail

Nous utilisons des matériaux rigoureusement sélectionnés et des procédés de fabrication fiables, pour des produits aux performances constantes, faits pour durer. Notre objectif est simple : allier technologie, savoir-faire et design pour offrir une meilleure façon de vivre le feu.

Notre vision

Mettre le design du feu à la portée de l’architecture et de l’architecture d’intérieur contemporaines, tout en préservant l’élégance, la simplicité et l’authenticité d’une vraie flamme.

Fuegolo
Le feu au gaz, pensé pour inspirer.
Conçu en Espagne

Sommaire

01 Installation p. 04

02 Systèmes de commande p. 05

03 Télécommande FGR-1 / FGT-1 p. 06

04 Télécommande FGR-2 / FGT-2 p. 07

05 Dimensions p. 09

06 Sécurité : précautions et avertissements p. 13

07 Conditions de garantie p. 14

Avant de commencer

Lisez attentivement l'intégralité de cette notice avant d'installer et d'utiliser l'appareil, et conservez-la pour toute consultation ultérieure. La cheminée doit être installée par un installateur gaz qualifié, conformément à la réglementation en vigueur dans le pays (ou la région) d'installation et à la présente notice.

Installation

GÉNÉRALITÉS

- La cheminée doit être installée par un installateur gaz qualifié, conformément à la réglementation en vigueur dans le pays (ou la région) d'installation et à la présente notice.
- Avant toute mise en service, vérifiez l'absence de gaz autour de l'appareil, y compris au ras du sol.
- Ne démontez pas la vanne gaz : aucune pièce n'y est réparable. Toute tentative de démontage ou de réparation des commandes peut entraîner des dégâts matériels, des blessures graves, voire la mort.
- Le câblage de la vanne et du récepteur doit être terminé avant tout allumage. À défaut, l'électronique risque d'être endommagée.
- N'utilisez pas la commande ni aucun appareil à gaz dont une partie a été immergée ou en contact avec l'eau. Appelez immédiatement un technicien qualifié pour remplacer le système de commande et tout système de commande gaz ayant été immergé.
- Enfoncez ou tournez les boutons du gaz à la main uniquement, jamais avec un outil.

DONNÉES D'INSTALLATION

Vanne gaz (version GPL)	FGV-LP, pour système 6 V
Raccordement gaz (entrée / sortie)	3/8" NPT ou 1/2" NPT
Pression d'entrée maximale (GPL)	0,5 psi (34 mbar)
Pression d'alimentation gaz (GPL)	12" CE (30 mbar)
Pression de sortie au brûleur (GPL)	4,5" à 10" CE (11,2 à 24,9 mbar)
Plage de régulation de la vanne (GPL)	5 000 à 120 000 BTU/h (1,5 à 35 kW)
Sortie / injecteur de veilleuse (GPL)	7/16"-24 UNS / 0,30 mm
Température ambiante de la vanne	De -24 °C à 80 °C (de -10 °F à 175 °F)
Distance de sécurité minimale aux matériaux inflammables	50 cm (20 pouces)

DIAMÈTRE DU CONDUIT

Taille	Brûleur simple	Brûleur divisé	Brûleur double
600	130-200 mm	—	130-200 mm
1000	130-200 mm	130-200 mm	130-200 mm
1400	130-200 mm	130-200 mm	—
1800	150-250 mm	180-250 mm	—

— = option de brûleur non disponible dans cette taille.

Systèmes de commande

FUEGOLO

Système FGR-1

Récepteur FGR-1

Télécommande FGT-1

Système FGR-2

Récepteur FGR-2

Télécommande FGT-2

Données techniques	FGR-1 + FGT-1	FGR-2 + FGT-2
Compatible avec	Tous les modèles	Tous les modèles
Fréquence radio	434 MHz	434 MHz
Piles de la télécommande	3 × 1,5 V AAA (alcalines de qualité recommandées)	3 × 1,5 V AAA (alcalines de qualité recommandées)
Piles du récepteur	—	4 × 1,5 V AA (alcalines de qualité recommandées)
Adaptateur secteur	Requis : sortie 6 V CC, 1,5 A (variateur de lumière, AUX et autres fonctions)	En option ; uniquement un adaptateur agréé par le fabricant

Remarque : tout modèle existe en FGR-1 ou FGR-2 (voir l'étiquette du récepteur), non interchangeables avec les anciennes versions.

PROGRAMMER LE CODE ÉLECTRONIQUE (PREMIÈRE UTILISATION UNIQUEMENT)

Un code est attribué automatiquement à l'ensemble de l'électronique parmi 65 000 codes aléatoires disponibles. Le récepteur doit apprendre le code de la télécommande.

FGR-1 / FGT-1

- Faites passer l'interrupteur à glissière ON/OFF/REMOTE du récepteur de la position OFF à la position REMOTE.
- Appuyez sur le bouton d'appairage du récepteur ; un signal sonore retentit et le voyant vert clignote.
- Dans les 10 secondes qui suivent, appuyez sur la touche marche/arrêt de la télécommande jusqu'à entendre deux (2) bips confirmant l'enregistrement du code.

FGR-2 / FGT-2

- Basculez le récepteur de O à II (mode télécommande).
- Faites glisser le couvercle du récepteur pour l'ouvrir.
- Appuyez sur le bouton d'apprentissage du récepteur ; un signal sonore retentit et le voyant vert clignote.
- Dans les 10 secondes qui suivent, appuyez sur la touche marche/arrêt de la télécommande jusqu'à entendre deux (2) bips confirmant l'enregistrement du code.

Remarque : réglage unique, à ne pas refaire lors du remplacement des piles de la télécommande ou du récepteur.

CERTIFICATION

Systèmes de commande FGR-1 / FGT-1 et FGR-2 / FGT-2 : marquages CSA, FCC et CE. Fréquence radio de 434 MHz pour l'Europe. **Vanne gaz :** étiquetage CSA.

Cet appareil est conforme à la partie 15 des règles de la FCC. Son fonctionnement est soumis aux deux conditions suivantes : (1) cet appareil ne doit pas provoquer d'interférences nuisibles et (2) cet appareil doit accepter toute interférence reçue, y compris les interférences susceptibles de provoquer un fonctionnement indésirable. Toute modification non expressément approuvée par la partie responsable de la conformité peut annuler le droit de l'utilisateur à faire fonctionner cet équipement.

Télécommande FGR-1 / FGT-1

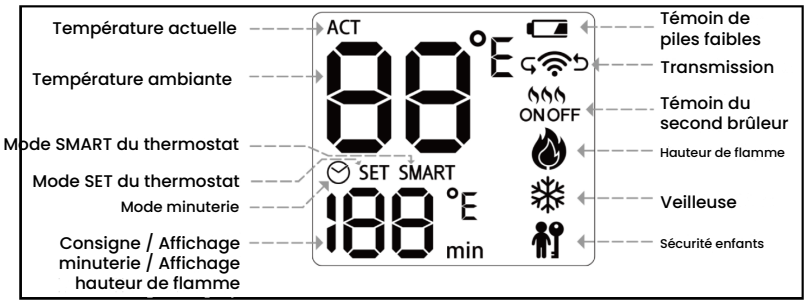

RÉGLER L'ÉCHELLE DE TEMPÉRATURE

Une fois les piles installées, choisissez Fahrenheit ou Celsius à l'aide de l'interrupteur à glissière du compartiment des piles. La température ambiante s'affiche alors sur l'écran de veille.

ALLUMER LE FEU

Appuyez sur la touche marche/arrêt. Un symbole de transmission s'affiche à l'écran et le récepteur confirme par un signal sonore.

- Le brûleur principal et le second brûleur s'allument une fois l'allumage de la veilleuse confirmé.
- La vanne principale passe d'abord en flamme maximale, puis à la dernière hauteur mémorisée.
- Après l'allumage du brûleur principal, la télécommande passe automatiquement en mode manuel.

ÉTEINDRE LE FEU

Appuyez sur la touche marche/arrêt ; le récepteur confirme par un signal sonore.

Remarque : un délai de 3 secondes est nécessaire avant un nouvel allumage.

SÉCURITÉ ENFANTS

Activation : appuyez simultanément sur les touches haut et bas. Le symbole de sécurité enfants s'affiche et toutes les touches de la télécommande sont bloquées, y compris l'arrêt. Désactivation : appuyez à nouveau simultanément sur haut et bas ; le symbole disparaît.

Important — Le câblage de la vanne et du récepteur doit être terminé avant tout allumage. À défaut, l'électronique risque d'être endommagée.

Important — Le récepteur FGR-1 nécessite un adaptateur secteur de sortie 6 V CC, 1,5 A pour le variateur de lumière, la sortie AUX et les autres fonctions alimentées.

CHANGER LE MODE DU THERMOSTAT

Lorsque la flamme de l'appareil est allumée, une brève pression sur la touche thermostat fait défiler les modes dans l'ordre suivant :

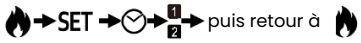

Un symbole de transmission s'affiche pendant l'appui ; le récepteur confirme par un signal sonore.

MODE SET

La température ambiante est mesurée par la télécommande et comparée à la consigne. La hauteur de flamme est modulée entre le dernier réglage et l'arrêt pour atteindre la consigne. Appuyez sur haut ou bas pour modifier la consigne.

Température de consigne par défaut : 72 °F (22 °C). Plage : de 45 °F (7 °C) à 95 °F (35 °C).

À une température ambiante de 50 °F (10 °C) ou moins, LO s'affiche ; la télécommande reste opérationnelle pour toutes les fonctions, sauf l'affichage de la température ambiante. À 99 °F (37 °C) ou plus, HI s'affiche et la télécommande envoie un signal d'arrêt à l'appareil.

MODE MINUTERIE

À la fin du compte à rebours, le feu s'éteint. Si le symbole de veilleuse permanente est affiché, le feu reste en veilleuse. Durée : de 15 à 180 minutes. Maintenez la touche thermostat enfoncée pour vérifier la durée programmée ; modifiez-la avec la touche haut ou bas. Pour annuler la fonction thermostat, appuyez sur la touche bas jusqu'à ce que « -- » remplace la température de consigne.

Les modes SET et minuterie gardent chacun leur température de consigne ; la hauteur de flamme revient toujours à son dernier réglage.

MODE VEILLE ET PILES

La télécommande se met en veille après 1 minute d'inactivité. Le symbole de piles faibles signale qu'il faut les remplacer. Remplacez-les aussi au début de chaque saison de chauffe. Ne les retirez pas avec un outil métallique : risque de court-circuit pour le récepteur.

Télécommande FGR-2 / FGT-2

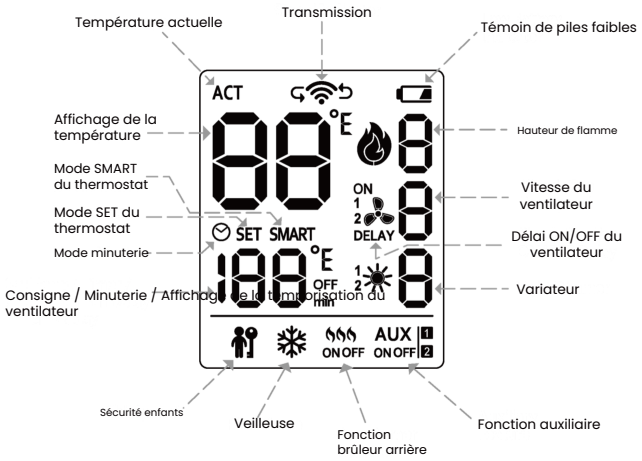

RÉGLER L'UNITÉ DE TEMPÉRATURE

Installez les piles dans la télécommande, puis appuyez sur la touche haut ou bas pour choisir Fahrenheit ou Celsius. La température ambiante s'affiche alors sur l'écran de veille.

ALLUMER LE FEU

Maintenez la touche marche/arrêt enfoncée pendant 3 secondes ; un bip court confirme le lancement de la séquence de démarrage.

- Le brûleur principal et le brûleur arrière s'allument une fois l'allumage de la veilleuse confirmé.
- La vanne principale passe d'abord en flamme maximale, puis à la dernière hauteur mémorisée.
- Après l'allumage du brûleur principal, la télécommande passe automatiquement en mode manuel.

RÉGLAGE DE LA HAUTEUR DE FLAMME

Haut : augmenter la hauteur de flamme (maximum 5). Bas : la réduire (minimum 1).

Remarque : après un réglage, ne touchez à rien pendant 5 secondes ou appuyez sur MODE pour le transmettre.

ÉTEINDRE LE FEU

Appuyez sur la touche marche/arrêt ; un bip court retentit et le feu s'éteint.

Remarque : un délai de 3 secondes est nécessaire avant un nouvel allumage.

FLAMME DE VEILLEUSE

Maintenez enfoncées la touche thermostat et la touche bas pour passer l'appareil en veilleuse ; le symbole de veilleuse permanente s'affiche. Répétez l'opération pour la désactiver ; le symbole disparaît.

Remarque : la veilleuse peut être activée ou désactivée manuellement, sauf en mode SMART.

SÉCURITÉ ENFANTS

Activation : appuyez simultanément sur les touches haut et bas. Le symbole de sécurité enfants s'affiche et toutes les touches de la télécommande sont bloquées, y compris l'arrêt. Désactivation : appuyez à nouveau simultanément sur haut et bas ; le symbole disparaît.

BRÛLEUR ARRIÈRE

Appuyez sur MODE jusqu'à ce que le symbole du brûleur arrière clignote. Haut : marche. Bas : arrêt. Par défaut : marche.

Important — Le câblage de la vanne et du récepteur doit être terminé avant tout allumage. À défaut, l'électronique risque d'être endommagée.

Avertissement — Une fois l'allumage de la veilleuse confirmé, la vanne principale s'ouvre à la hauteur de flamme maximale.

Télécommande FGR-2 / FGT-2

FUEGOLO

CHANGER LE MODE DU THERMOSTAT

Lorsque la flamme est allumée, une brève pression sur la touche thermostat fait défiler les modes dans cet ordre : flamme (mode manuel) → SET → minuterie → retour à la flamme. Un symbole de transmission s'affiche et le récepteur confirme par un signal sonore.

MODE SET

La température ambiante est mesurée par la télécommande et comparée à la consigne. La hauteur de flamme est modulée entre le dernier réglage et l'arrêt. Appuyez sur haut ou bas pour modifier la consigne.

Température de consigne par défaut : 22 °C (72 °F). Plage : de 7 °C (45 °F) à 35 °C (95 °F).

À 10 °C (50 °F) ou moins, LO s'affiche. À 37 °C (99 °F) ou plus, HI s'affiche et la télécommande envoie un signal d'arrêt à l'appareil.

MODE MINUTERIE

À la fin du compte à rebours, le feu s'éteint ; si le symbole de veilleuse permanente est affiché, le feu reste en veilleuse. Durée : de 15 à 180 minutes. Maintenez la touche thermostat enfoncée pour vérifier la durée programmée ; modifiez-la avec la touche haut ou bas. Pour annuler la fonction thermostat, appuyez sur la touche bas jusqu'à ce que « -- » remplace la température de consigne.

Les modes SET et minuterie gardent chacun leur température de consigne ; la hauteur de flamme revient toujours à son dernier réglage.

MODE VEILLE

Après 1 minute d'inactivité, la télécommande passe en veille. Toutes les touches la réveillent, sauf les touches ventilateur, éclairage et AUX.

PILES FAIBLES ET REMPLACEMENT DES PILES

Le symbole de piles faibles signale qu'il faut les remplacer. Remplacez-les aussi au début de chaque saison de chauffe. Ne les retirez pas avec un outil métallique : risque de court-circuit pour le récepteur.

VENTILATEUR DE CIRCULATION

Appuyez sur la touche ventilateur jusqu'à ce que son symbole clignote. Haut : vitesse plus élevée (maximum 3). Bas : vitesse plus faible (minimum 0).

Pour régler la temporisation du ventilateur, appuyez simultanément sur haut et bas. Haut : temporisation au démarrage, de 0 à 12 minutes ; le ventilateur démarre après ce délai, une fois l'allumage réussi (0 = immédiat). Bas : temporisation à l'arrêt, de 0 à 12 minutes ; le ventilateur s'arrête après ce délai, une fois l'appareil éteint (0 = immédiat).

ÉCLAIRAGE

Appuyez sur la touche éclairage jusqu'à ce que son symbole clignote. Haut : plus d'intensité (maximum 3). Bas : moins d'intensité (minimum 0). Par défaut : 0.

AUX

Appuyez sur AUX jusqu'à ce que le symbole AUX clignote. Haut : marche. Bas : arrêt. Par défaut : arrêt.

MODE ARRÊT : FONCTIONS DISPONIBLES

Appareil éteint, une brève pression sur la touche ventilateur, éclairage ou AUX sélectionne cette fonction ; un symbole de transmission s'affiche et le récepteur confirme par un signal sonore.

- Ventilateur : pendant le décompte de la temporisation à l'arrêt, appuyez sur la touche bas pour l'arrêter. Une fois arrêté, il ne peut redémarrer que si l'appareil est allumé.
- Éclairage : haut et bas règlent le variateur (maximum 3, minimum 0).
- AUX : haut pour activer, bas pour désactiver.

Dimensions 600

Brûleur simple 600

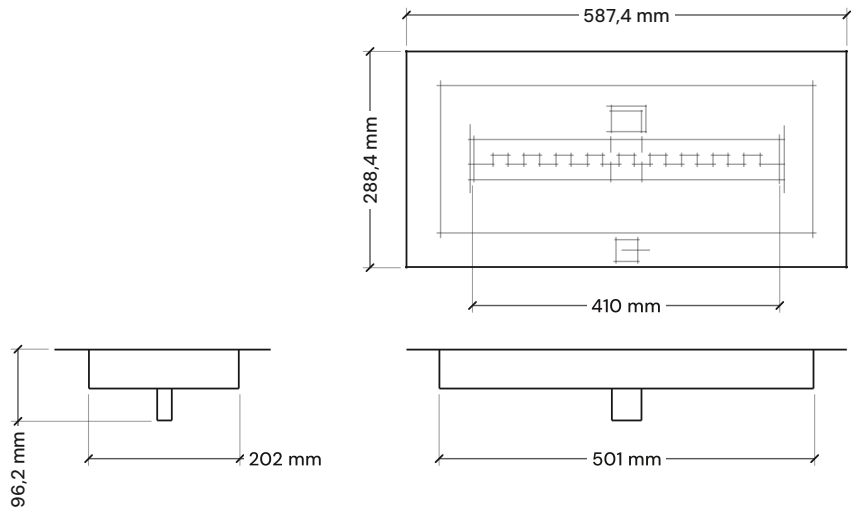

Brûleur double 600

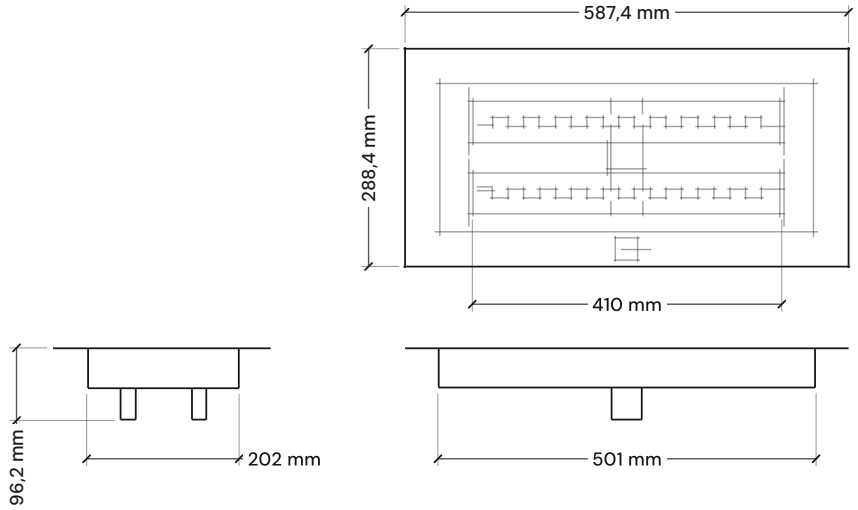

DONNÉES DU BRÛLEUR — BGP 600

Brûleur	Plage gaz naturel	Plage propane	Puissance directe	Ø du conduit
Brûleur simple	2,4 - 5,9 kW	2,7 - 6,3 kW	6,3 kW	130-200 mm
Brûleur double	2,4 - 11,8 kW	2,7 - 12,6 kW	12,6 kW	130-200 mm

Cotes en mm. Données complètes : catalogue BGP.

Dimensions 1000

Brûleur simple 1000

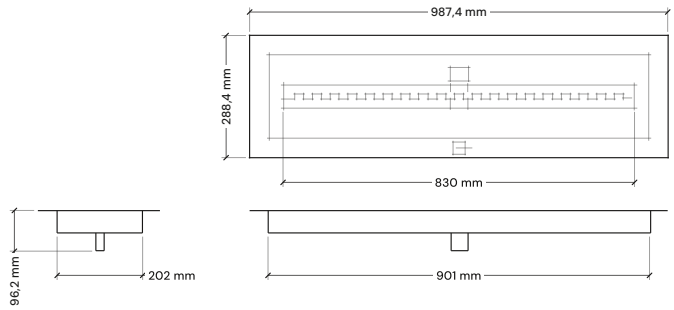

Brûleur divisé 1000

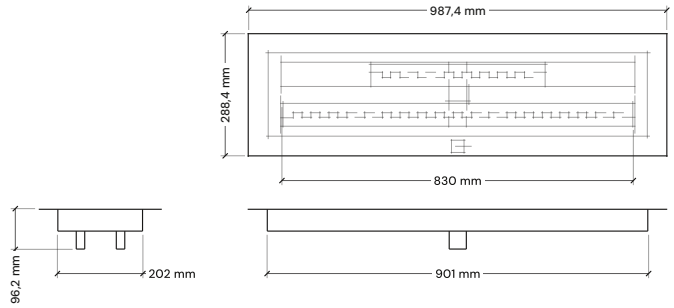

Brûleur double 1000

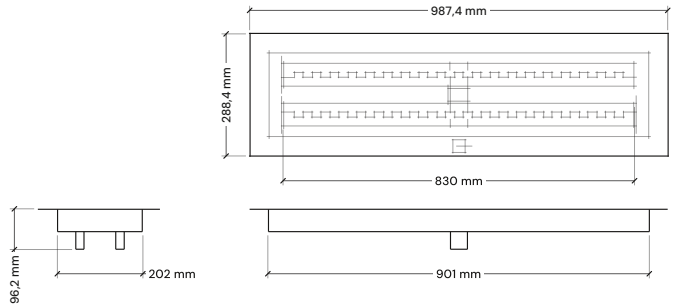

DONNÉES DU BRÛLEUR — BGP 1000

Brûleur	Plage gaz naturel	Plage propane	Puissance directe	Ø du conduit
Brûleur simple	4,3 - 10,5 kW	4,8 - 11,6 kW	11,6 kW	130-200 mm
Brûleur divisé	4,3 - 16,4 kW	4,8 - 17,9 kW	17,9 kW	130-200 mm
Brûleur double	4,3 - 16,4 kW	4,8 - 17,9 kW	17,9 kW	130-200 mm

Cotes en mm. Données complètes : catalogue BGP.

Dimensions 1400

Brûleur simple 1400

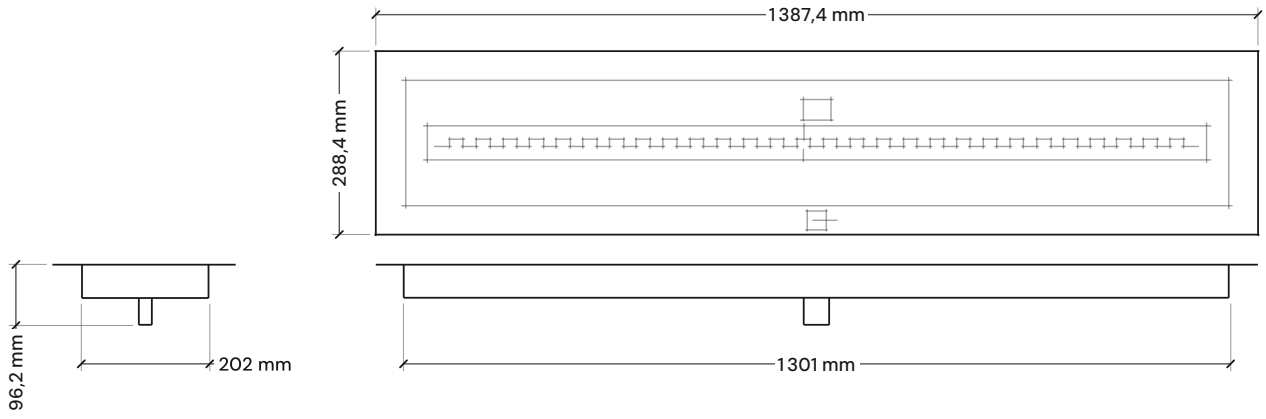

Brûleur divisé 1400

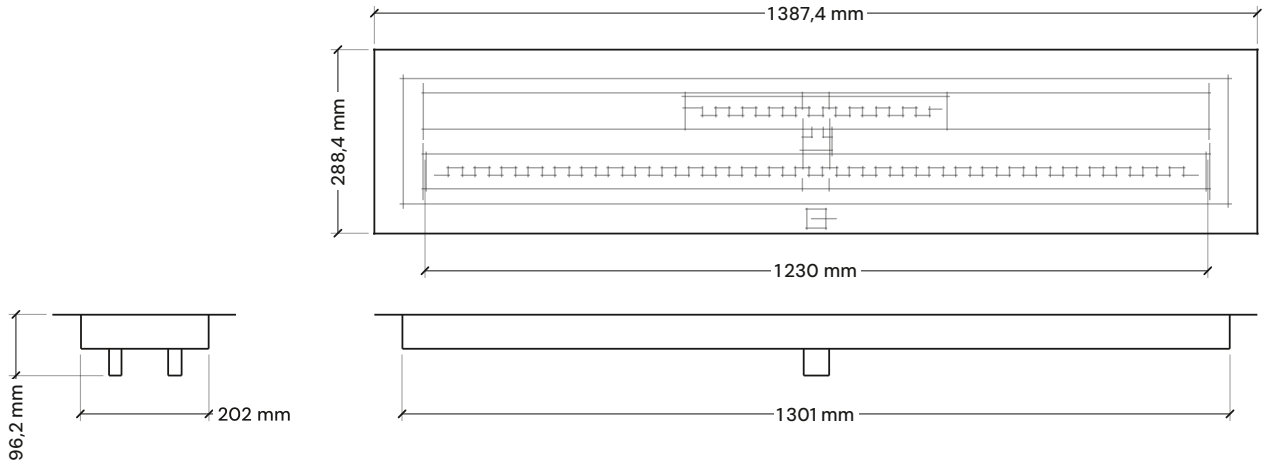

DONNÉES DU BRÛLEUR — BGP 1400

Brûleur	Plage gaz naturel	Plage propane	Puissance directe	Ø du conduit
Brûleur simple	6,2 - 15,3 kW	6,6 - 16,2 kW	16,2 kW	130-200 mm
Brûleur divisé	6,2 - 21,2 kW	6,2 - 22,5 kW	22,5 kW	130-200 mm

Cotes en mm. Données complètes : catalogue BGP.

Dimensions 1800

Brûleur divisé 1800

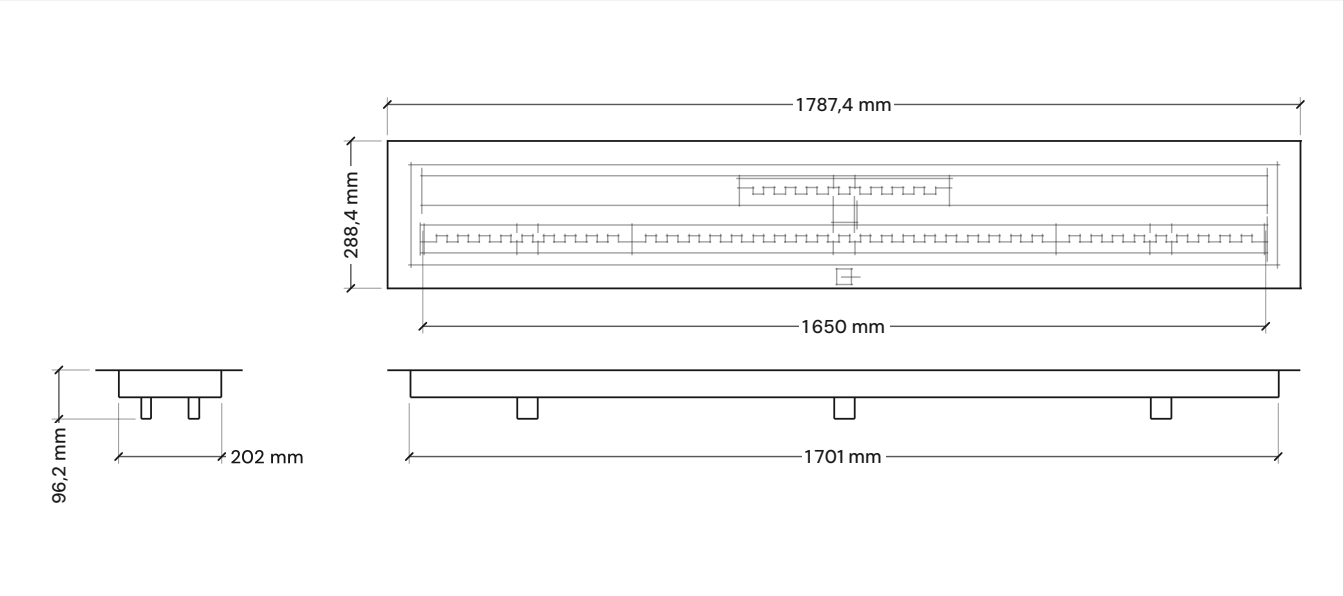

DONNÉES DU BRÛLEUR — BGP 1800

Brûleur	Plage gaz naturel	Plage propane	Puissance directe	Ø du conduit
Brûleur simple	7,9 - 19,9 kW	8,4 - 20,9 kW	20,9 kW	150-250 mm
Brûleur divisé	4,3 - 24,2 kW	4,8 - 25,3 kW	25,3 kW	180-250 mm

Cotes en mm. Données complètes : catalogue BGP.

Sécurité

FUEGOLO

Précautions

1. La cheminée, sa vitre et les surfaces voisines deviennent très chaudes en fonctionnement. Ne touchez pas la cheminée allumée. Après l'extinction, laissez l'appareil refroidir complètement avant de le toucher.
2. Risque de brûlures : n'utilisez pas la cheminée avant la fin du montage.
3. Surfaces très chaudes : tenez enfants, animaux, vêtements et meubles à l'écart.
4. Ne placez aucun matériau inflammable à moins de 50 cm (20 pouces) de la cheminée.
5. Tenez le visage et toute autre partie du corps à distance de la cheminée en fonctionnement, surtout à l'allumage.
6. N'utilisez pas l'appareil pour chauffer ou faire bouillir de l'eau, ni pour cuisiner.
7. Conservez la télécommande hors de portée des enfants. Activez la sécurité enfants lorsque la cheminée n'est pas utilisée.

Avertissements

1. Risque d'incendie ou d'explosion. Tenter de démonter ou réparer les commandes peut causer des dégâts matériels, des blessures graves, voire la mort. Ne démontez pas la vanne gaz : aucune pièce n'y est réparable.
2. Lisez attentivement ces instructions. Leur non-respect peut provoquer un incendie ou une explosion, et entraîner des dégâts matériels, des blessures, voire la mort. Le produit doit être installé et utilisé selon la réglementation locale.
3. Avant toute mise en service, vérifiez l'absence de gaz autour de l'appareil, y compris au ras du sol.
4. Enfoncez ou tournez les boutons du gaz à la main uniquement, jamais avec un outil. Si un bouton résiste, ne tentez pas de le réparer : appelez un technicien qualifié. Le forcer ou tenter de le réparer peut provoquer un incendie ou une explosion.
5. N'utilisez pas cette commande ni aucun appareil à gaz dont une partie a été immergée ou en contact avec l'eau. Appelez immédiatement un technicien qualifié pour remplacer le système de commande et tout système de commande gaz ayant été immergé ou en contact avec l'eau.
6. N'utilisez jamais l'appareil si des vapeurs inflammables peuvent être présentes.
7. N'obstruez ni le brûleur ni l'évacuation des fumées de l'appareil. Sur le lit du brûleur, utilisez uniquement les matériaux décoratifs prescrits par Fuegolo.

Que faire en cas d'odeur de gaz

- N'allumez aucun appareil.
- Appelez immédiatement le fournisseur de gaz depuis le téléphone d'un voisin. Suivez ses instructions.
- Ne touchez à aucun interrupteur électrique ; n'utilisez aucun téléphone dans le bâtiment.
- Si vous ne parvenez pas à joindre le fournisseur de gaz, appelez les pompiers.

Conditions de garantie

1 **Couverture.** Fuegolo garantit ses cheminées au gaz contre tout défaut de matériau et de fabrication. La garantie ne s'applique que si l'appareil a été installé par un installateur gaz qualifié, selon la présente notice et les lois et réglementations du pays ou de la région d'utilisation.

2 **Durée de garantie.** Tous les appareils Fuegolo sont garantis deux ans à compter de la date de livraison. La facture d'achat fait office de preuve d'achat.

3 **Prise en charge.** Si un défaut couvert par la présente garantie apparaît pendant la période de garantie, Fuegolo fournit gratuitement une pièce de rechange à l'installateur ou au revendeur. Les frais de démontage, de remontage, de déplacement et de transport ne sont pas couverts.

4 **Réclamations.** En cas de panne, contactez d'abord l'installateur ou le revendeur. L'appareil ou des pièces ne peuvent être retournés qu'après accord de Fuegolo, avec la facture et une description de la panne.

5 **Exclusions.** La garantie ne couvre pas :

- Le verre vitrocéramique.
- Les dommages survenus lors du transport, du stockage ou du montage, ainsi que toute influence extérieure physique ou chimique.
- Les piles de la télécommande et du récepteur.
- Les dommages résultant d'une installation, d'un réglage, d'une utilisation ou d'un entretien incorrects, ou du non-respect de la présente notice.
- Les modifications ou réparations non approuvées au préalable par Fuegolo, y compris l'ouverture de la vanne gaz.
- L'utilisation de matériaux décoratifs, de pièces ou de matériaux non prévus par la présente notice.
- L'utilisation d'un type de gaz ou d'une pression d'alimentation non prévus pour l'appareil.

6 **Interventions hors garantie.** Après la période de garantie, ou si une réclamation n'est pas couverte, les pièces, la main-d'œuvre et les frais de déplacement sont facturés.

2 ans	Facture	Installateur
garantie à compter de la livraison	preuve d'achat	qualification gaz requise

FUEGOLO

Flamme pure. Design pur. Liberté pure.

Conçu en Espagne

fuegolo.com · 0034 664 890098