CHEMINÉE AU BIOÉTHANOL · SÉRIE FEH2

Notice d'installation

Installation · utilisation · sécurité · garantie

FUEGOLO

600 1000 Uno · Corner · Panorama · U-line · Vision

Fuegolo, l’art du vrai feu

Chez Fuegolo, le feu est bien plus que de la chaleur : c’est une atmosphère, un parti pris de design, un lieu qui rassemble.

Nos brûleurs au bioéthanol sont conçus pour les intérieurs contemporains : un design élégant, des matériaux de grande qualité et la beauté d’une vraie flamme, sans conduit ni raccordement au gaz.

Nous concevons des brûleurs qui s’intègrent naturellement aux cheminées, aux meubles, aux murs et aux intérieurs architecturaux contemporains. Chaque détail est pensé, de la précision de fabrication du brûleur à l’allure nette et raffinée de la flamme.

Pour les espaces contemporains

Les brûleurs au bioéthanol Fuegolo offrent aux architectes, aux architectes d’intérieur, aux fabricants de cheminées et aux particuliers la liberté de créer des foyers singuliers. Disponibles en plusieurs tailles et configurations, nos brûleurs s’intègrent à une grande diversité de projets, tout en conservant une ligne raffinée et minimaliste.

Qualité et souci du détail

Nous utilisons des matériaux rigoureusement sélectionnés et des procédés de fabrication fiables, pour des produits aux performances constantes, faits pour durer. Notre objectif est simple : allier technologie, savoir-faire et design pour offrir une meilleure façon de vivre le feu.

Notre vision

Mettre le design du feu à la portée de l’architecture et de l’architecture d’intérieur contemporaines, tout en préservant l’élégance, la simplicité et l’authenticité d’une vraie flamme.

Fuegolo
Le feu au bioéthanol, pensé pour inspirer.
Conçu en Espagne

Sommaire

01 Installation p. 04

02 Utilisation du brûleur p. 05

03 Dimensions 600 p. 06

03 Dimensions 1000 p. 07

04 Sécurité : précautions et avertissements p. 08

05 Conditions de garantie p. 09

Avant de commencer

Lisez attentivement l'intégralité de cette notice avant d'installer et d'utiliser la cheminée, et conservez-la pour toute consultation ultérieure. Les brûleurs au bioéthanol doivent être installés par un installateur compétent, conformément à la réglementation en vigueur dans le pays (ou la région) d'installation.

Installation

Options pour installer un téléviseur au-dessus de la cheminée :

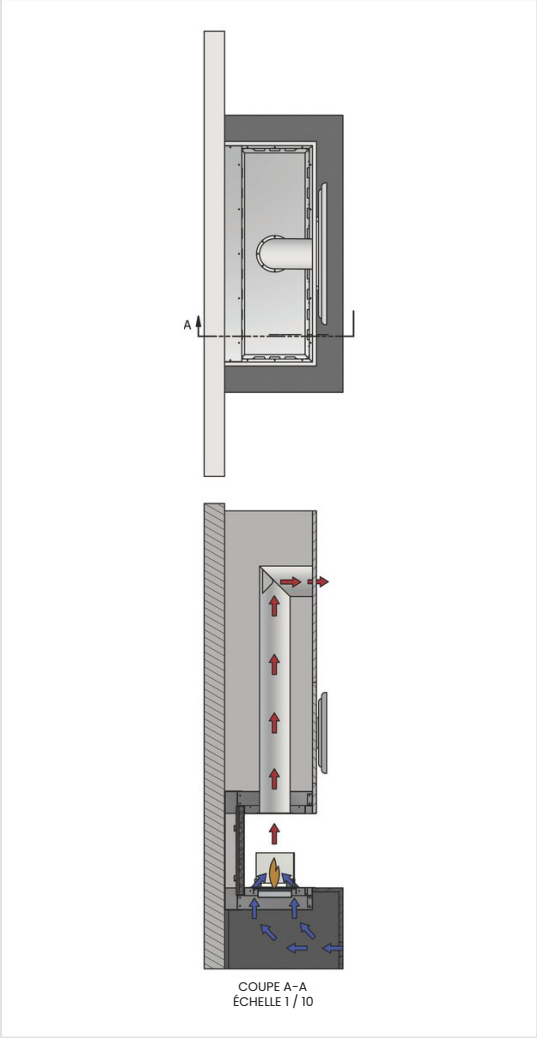

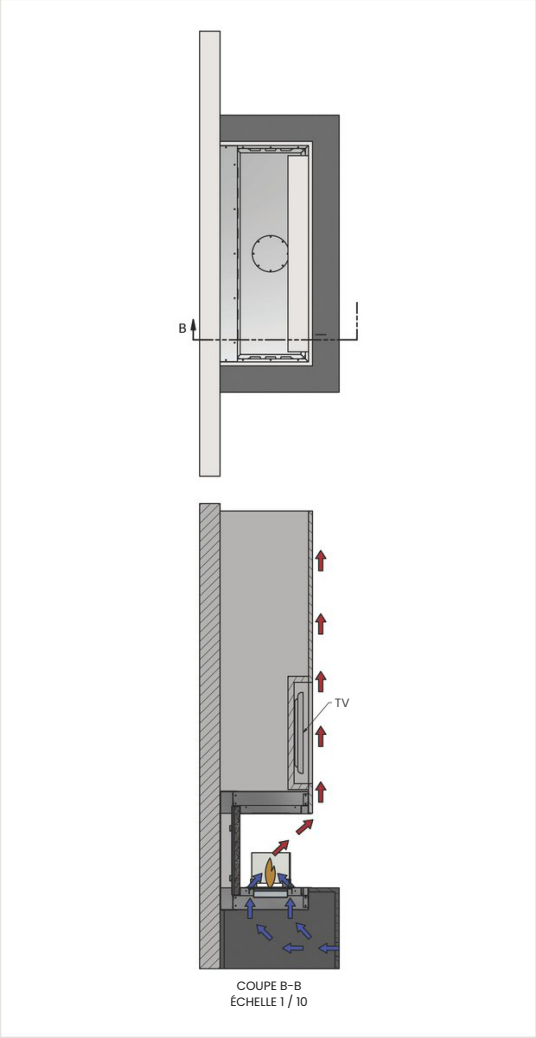

Option 1

Le téléviseur doit être placé en retrait par rapport au plan de la flamme, et à 200 mm au-dessus de l'ouverture de la cheminée.

Option 2

Installez au-dessus de la cheminée une hotte métallique avec conduit d'évacuation, afin de diriger la chaleur vers le haut, au-dessus du téléviseur.

Utilisation du brûleur

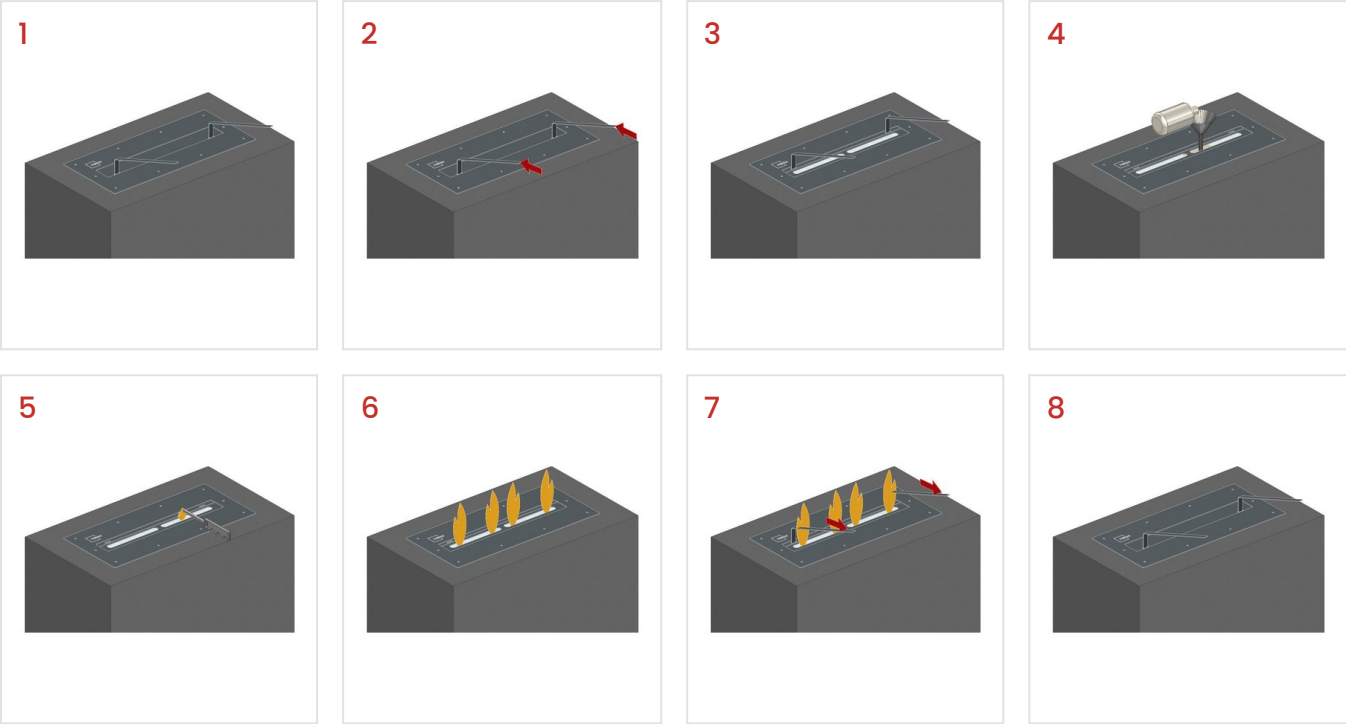

1	Avant tout remplissage, vérifiez que le brûleur est éteint et complètement refroidi.
2–3	Faites glisser le volet en position ouverte.
4	Pour limiter le risque d'écoulement, utilisez un entonnoir bien calé dans l'ouverture du brûleur lors du remplissage. Remplissez le brûleur de bioéthanol avec soin, sans renverser ni dépasser le niveau maximal. En cas de remplissage partiel, veillez à ce que le bioéthanol se répartisse uniformément dans la laine céramique du brûleur.
5–6	Allumez le bioéthanol à l'aide d'un briquet long.
7–8	Pour éteindre le brûleur, fermez le volet à l'aide de l'outil fourni.

Important — Le bioéthanol est hautement inflammable : manipulez-le toujours avec précaution.

Dimensions 600

Uno 600

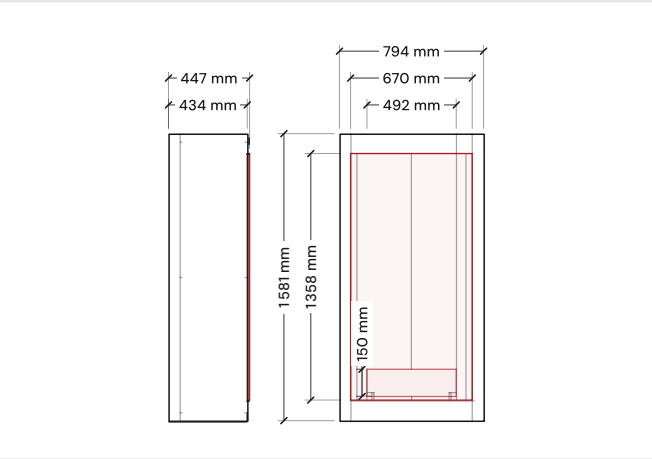

Corner 600

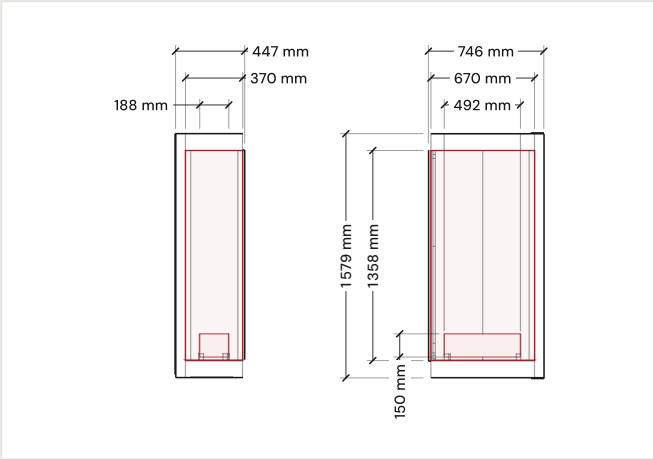

Panorama 600

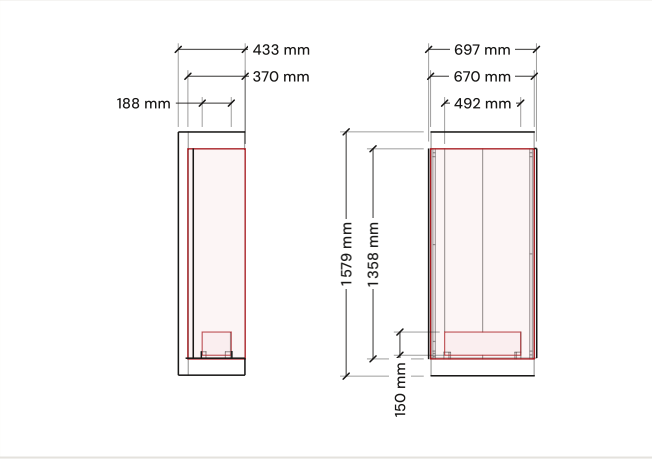

U-line 600

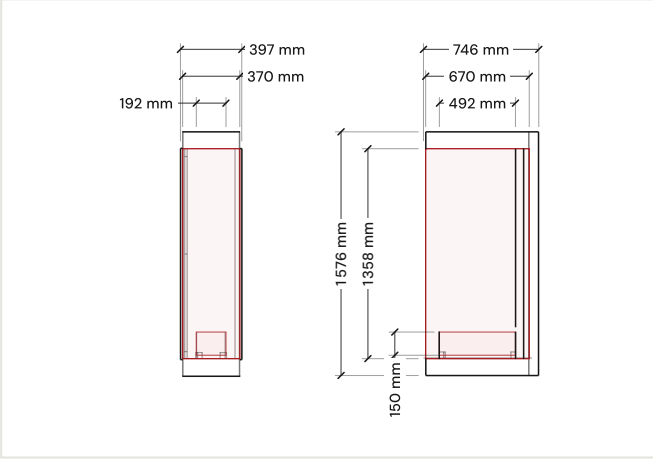

Vision 600

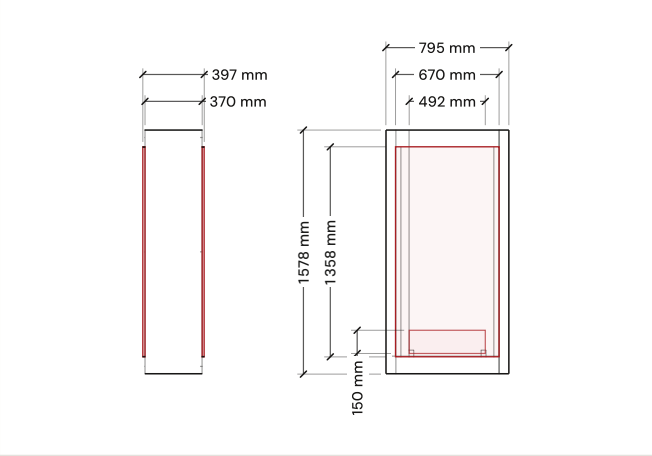

2,0 kW	7,0 h	1,6 l	0,27 l/h
puissance	autonomie	contenance	consommation approx.

Dimensions en mm. Données techniques communes à toutes les configurations FEH2 600.

Dimensions 1000

Uno 1000

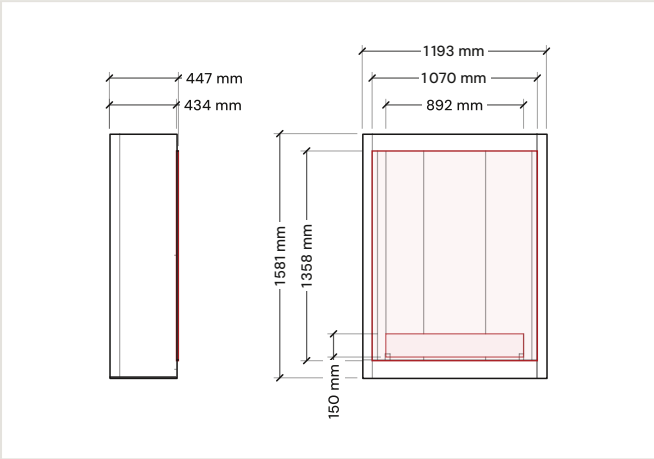

Corner 1000

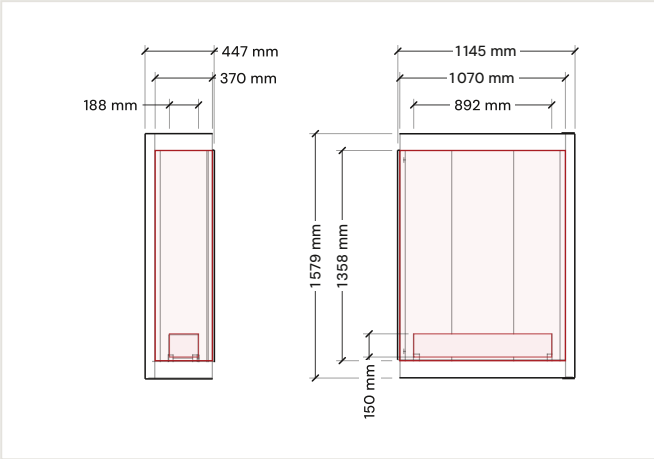

Panorama 1000

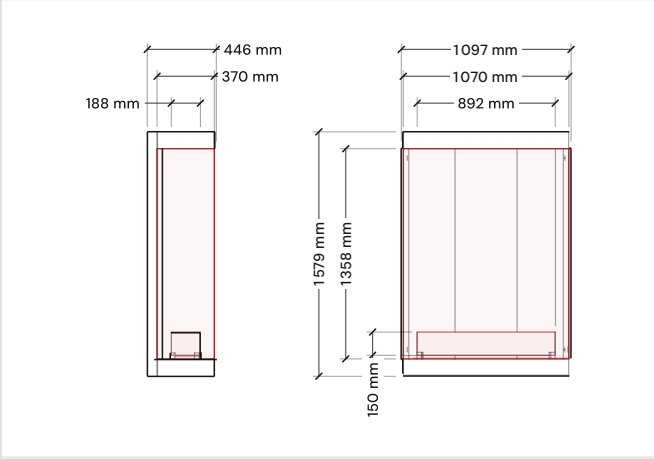

U-line 1000

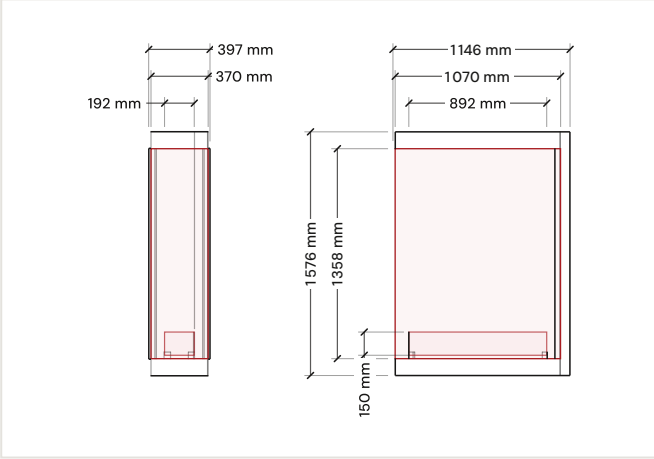

Vision 1000

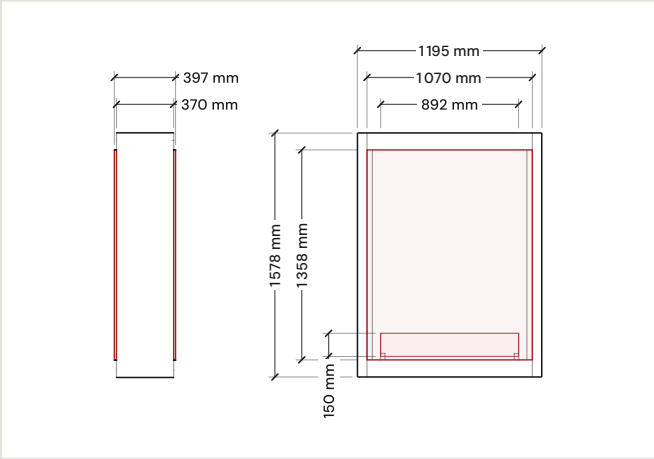

3,6 kW	7,7 h	3,6 l	0,47 l/h
puissance	autonomie	contenance	consommation approx.

Dimensions en mm. Données techniques communes à toutes les configurations FEH2 1000.

Sécurité

FUEGOLO

Précautions

1 La cheminée et le brûleur chauffent pendant le fonctionnement. Ne touchez pas la cheminée lorsqu'elle est allumée. Après l'extinction de la flamme, attendez au moins 20 minutes de refroidissement avant de toucher le produit.

2 Risque de brûlures : n'utilisez pas la cheminée avant la fin du montage.

3 Ne versez jamais de combustible sur une flamme nue, ni dans le réservoir du brûleur moins de 20 minutes après utilisation.

4 Ne placez aucun matériau inflammable à moins de 1 mètre (40 pouces) de la cheminée. Gardez au moins 2 mètres (80 pouces) de distance de sécurité par rapport aux fenêtres et rideaux.

5 N'utilisez pas l'appareil sous un objet en surplomb.

6 Ne fumez pas en manipulant le combustible.

7 Évitez les courants d'air dans la pièce où la cheminée fonctionne.

8 Tenez le visage et toute autre partie du corps à distance de la cheminée en fonctionnement, surtout à l'allumage.

Avertissements

1 Risque d'explosion

- Utilisez uniquement un bioéthanol de spécification et de concentration approuvées par Fuegolo. Les combustibles diffèrent par leur composition et leur combustion.
- N'utilisez jamais l'appareil si des vapeurs ou des gaz inflammables peuvent être présents.
- Stockez et transportez le combustible uniquement dans son récipient d'origine, en métal ou en plastique, adapté au combustible prescrit et conforme à la réglementation locale en vigueur.
- Ne stockez jamais le combustible dans une pièce de vie ni dans celle de l'appareil.

2 N'utilisez pas l'appareil pour chauffer ou faire bouillir de l'eau, ni pour cuisiner.

3 Surfaces très chaudes : tenez enfants, animaux, vêtements et meubles à l'écart de la cheminée.

4 Risque de pollution de l'air intérieur : utilisez la cheminée au bioéthanol uniquement dans des pièces bien ventilées, portes des pièces voisines ouvertes. N'entravez pas l'arrivée d'air au brûleur en empilant des bûches dessus (elles peuvent seulement être disposées autour), et n'obstruez le brûleur d'aucune autre manière ni avec aucun autre matériau. Les personnes souffrant de troubles respiratoires doivent consulter un médecin avant d'utiliser la cheminée au bioéthanol.

NE PAS VERSER DANS LE FEU

NE PAS VERSER SUR UNE SURFACE CHAUDE

Conditions de garantie

1 Les appareils Fuegolo couverts par cette garantie sont fabriqués avec des matériaux de grande qualité. Si un problème ou un défaut survenait malgré tout, les dispositions suivantes s'appliquent : avant toute installation, l'installateur doit s'assurer du bon état de l'appareil. Les brûleurs au bioéthanol doivent être installés par un installateur compétent, conformément à la réglementation en vigueur dans le pays (voire la région) d'installation et aux prescriptions de la présente notice.

2 Tous les appareils Fuegolo bénéficient d'une garantie de deux ans à compter de la date de livraison. La facture d'achat fait office de preuve d'achat.

3 Le verre vitrocéramique n'est pas couvert par la garantie, pas plus que les dommages dus à des agressions extérieures, physiques ou chimiques, lors du transport, du stockage ou du montage.

4 Si un dysfonctionnement dû à une erreur de montage ou à un défaut de matériau survient pendant la période de garantie, Fuegolo fournit gratuitement une pièce de rechange à l'installateur, sans indemnisation des frais de démontage ou de montage.

5 L'appareil ou des pièces ne peuvent être envoyés pour contrôle ou remplacement qu'après accord préalable, accompagnés des documents de garantie et d'un justificatif de la date de livraison.

6 La garantie ne s'applique pas dans les cas suivants :

- Si l'un des points précédents n'est pas respecté.
- Si des modifications ont été apportées sans que Fuegolo en ait été informé ou les ait approuvées au préalable.
- Si l'appareil n'est pas installé et/ou utilisé correctement, conformément à la notice d'installation.
- Si des matériaux décoratifs autres que ceux prescrits sont utilisés.
- Si l'appareil est installé, en tout ou partie, avec des matériaux autres que ceux prescrits dans la présente notice.

2 ans
garantie à compter de la livraison

Facture
à conserver comme preuve d'achat

Installateur
installateur compétent requis

FUEGOLO

Flamme pure. Design pur. Liberté pure.

Conçu en Espagne

fuegolo.com · 0034 664 890098