CHIMENEA DE BIOETANOL · SERIE FEH3

Manual de instalación

Instalación · uso · seguridad · garantía

FUEGOLO

600 1000 Uno · Corner · Panorama · U-line · Vision

Fuegolo: el arte del fuego real

En Fuegolo creemos que el fuego es más que calor: es ambiente, es una declaración de diseño y es un lugar de encuentro.

Nuestros quemadores de bioetanol de alta gama, pensados para los interiores actuales, unen un diseño elegante, materiales de alta calidad y la belleza de una llama real, sin salida de humos tradicional ni toma de gas.

Desarrollamos quemadores que se integran a la perfección en chimeneas, muebles, paredes e interiores arquitectónicos contemporáneos. Cuidamos cada detalle, desde la precisión con que se construye el quemador hasta el aspecto limpio y sofisticado de la llama.

Diseño para espacios modernos

Los quemadores de bioetanol Fuegolo dan a arquitectos, interioristas, fabricantes de chimeneas y particulares la libertad de crear elementos de fuego singulares. Disponibles en distintos tamaños y configuraciones, se integran en proyectos muy diversos sin perder su aspecto refinado y minimalista.

Calidad y atención al detalle

Trabajamos con materiales cuidadosamente seleccionados y procesos de fabricación fiables para ofrecer productos de rendimiento constante y larga vida útil. Nuestro objetivo es sencillo: unir tecnología, oficio y diseño para crear una manera mejor de vivir el fuego.

Nuestra visión

Acercar el diseño de fuego de alta gama a la arquitectura y el interiorismo modernos, sin renunciar a la elegancia, la sencillez y la autenticidad de una llama real.

Fuegolo
Fuego de bioetanol de alta gama, pensado para inspirar.
Diseñado en España

Índice

01 Instalación pág. 04

02 Uso del quemador pág. 05

03 Medidas 600 pág. 06

03 Medidas 1000 pág. 07

04 Seguridad — precaución y advertencia pág. 08

05 Condiciones y garantía pág. 09

Antes de empezar

Lea este manual por completo antes de instalar y utilizar la chimenea, y consérvelo para futuras consultas. Los quemadores de bioetanol deben ser instalados por un instalador cualificado, conforme a las normas y reglamentos aplicables en el país (o la región) de instalación.

Instalación

Opciones para instalar un televisor sobre la chimenea:

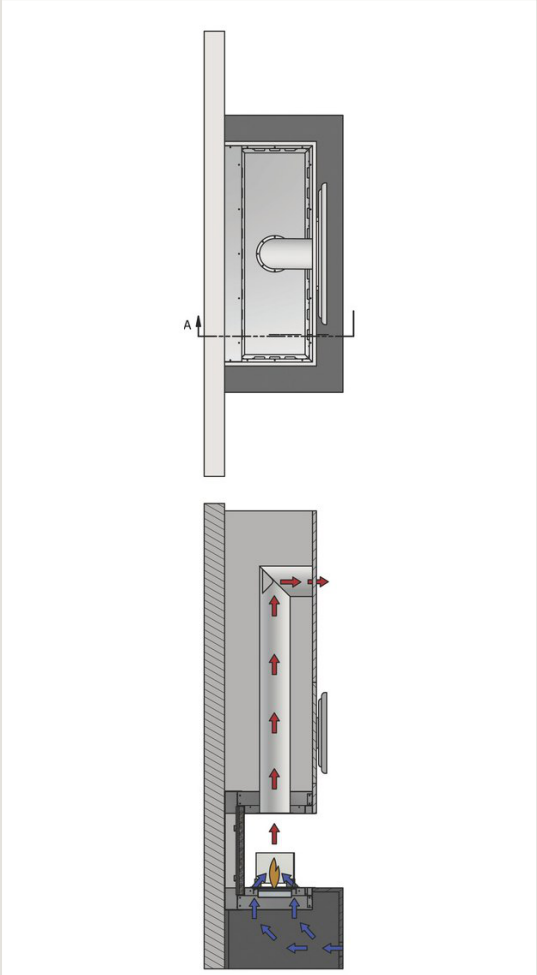

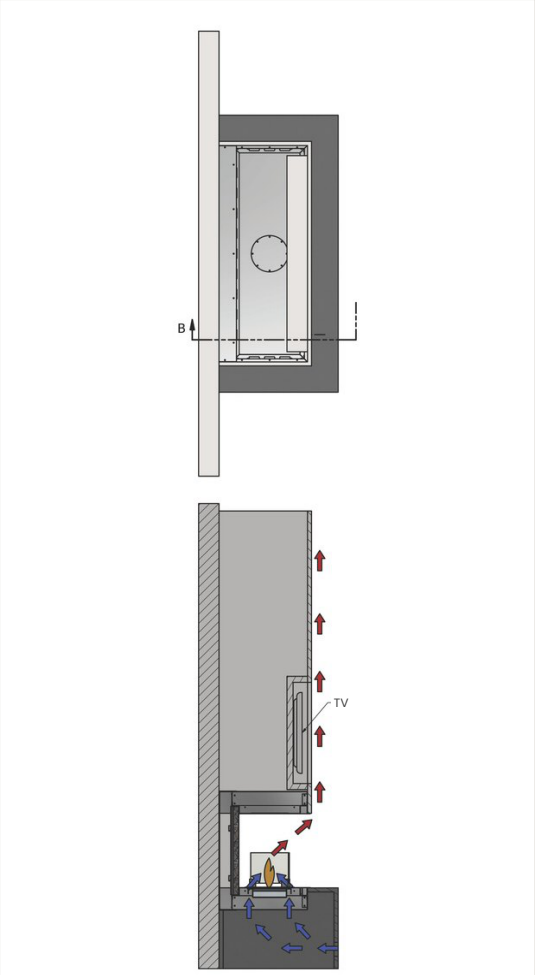

Opción 1

El televisor debe quedar retranqueado respecto al plano de la llama y 200 mm por encima de la boca de la chimenea.

Opción 2

Instale sobre la chimenea una campana metálica con conducto que dirija el calor hacia arriba, por encima del televisor.

Uso del quemador

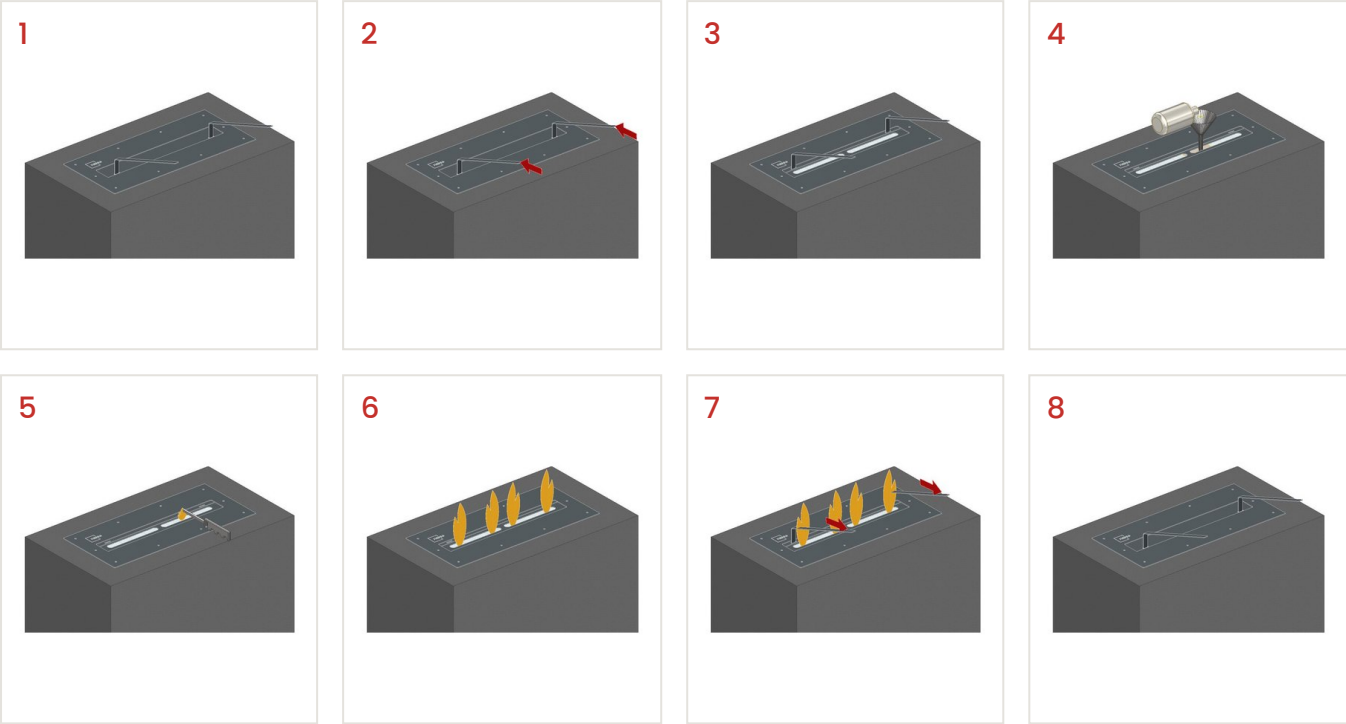

1	Antes de rellenar, asegúrese de que el quemador esté completamente apagado y frío.
2–3	Lleve la tapa deslizante a la posición abierta.
4	Para reducir el riesgo de derrames, coloque un embudo bien sujeto en la abertura del quemador durante el llenado. Llene o rellene el quemador con bioetanol con cuidado, evitando derrames y sin sobrepasar nunca el nivel máximo. Si no llena hasta el nivel máximo, asegúrese de que el bioetanol se reparta de forma uniforme por la lana cerámica del interior del quemador.
5–6	Encienda el bioetanol con un encendedor de mango largo.
7–8	Para apagar el quemador, lleve la tapa a la posición cerrada con la herramienta suministrada.

Importante — El bioetanol es muy inflamable y debe manipularse siempre con precaución.

Medidas 600

Uno 600

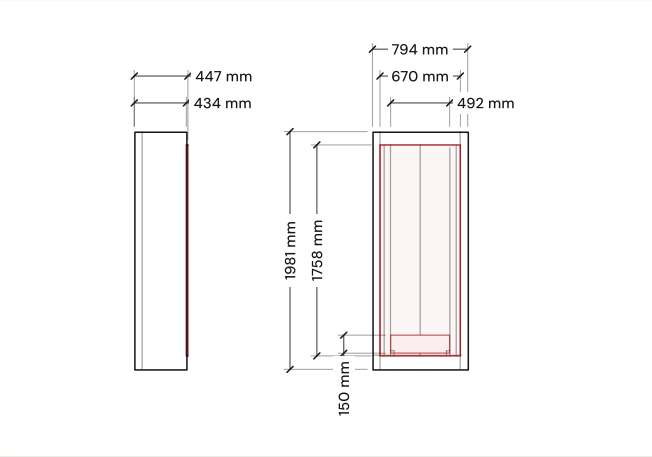

Corner 600

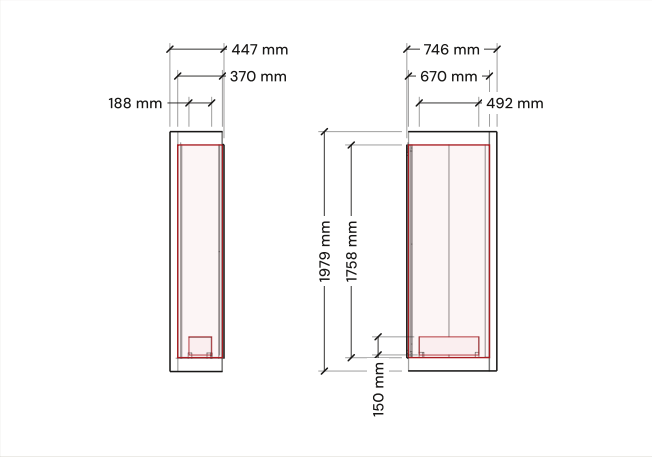

Panorama 600

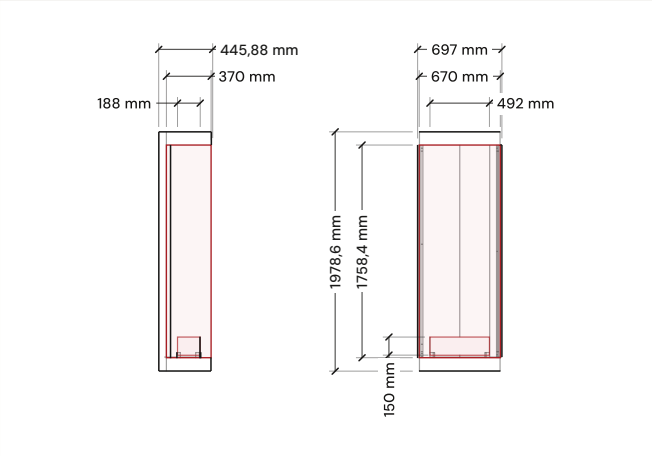

U-line 600

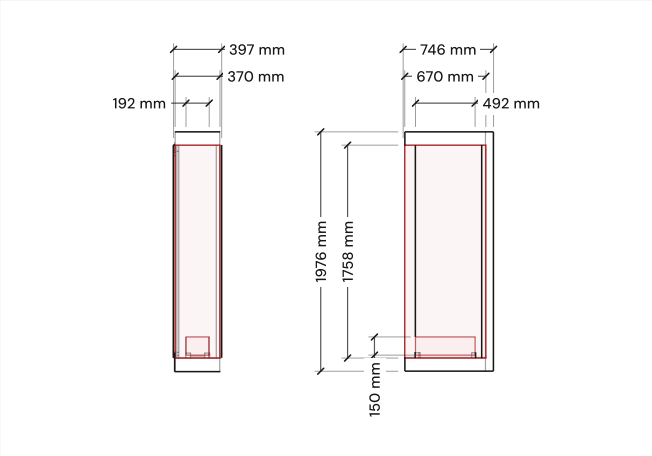

Vision 600

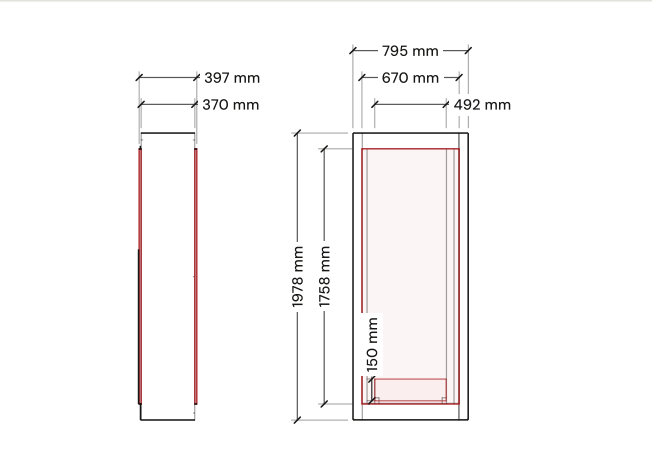

2,0 kW	7,0 h	1,6 L	0,27 L/h
potencia	autonomía	capacidad del depósito	consumo aprox.

Medidas en mm. Datos técnicos de todas las configuraciones FEH3 600.

Medidas 1000

Uno 1000

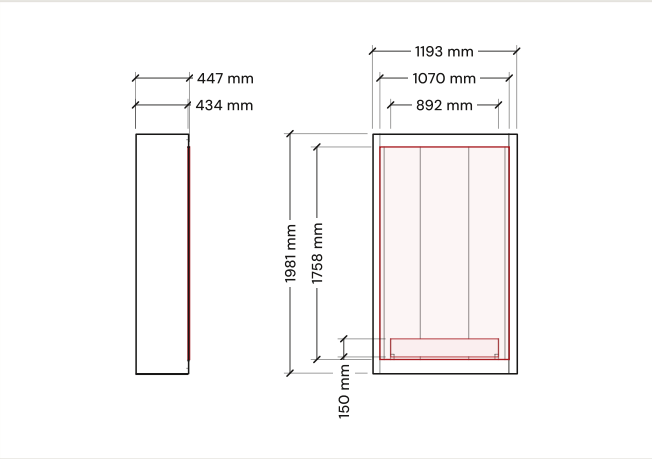

Corner 1000

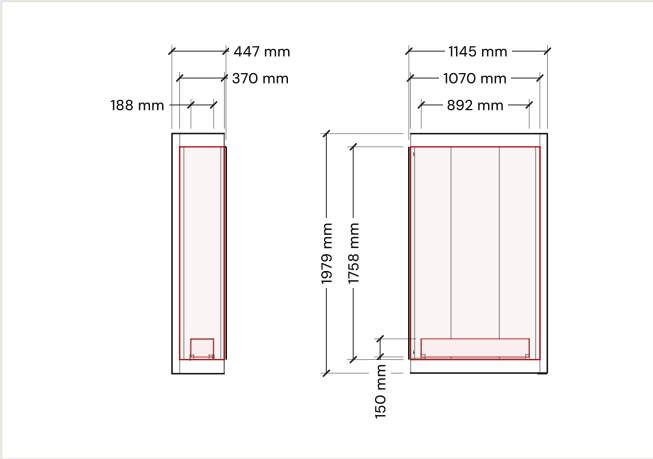

Panorama 1000

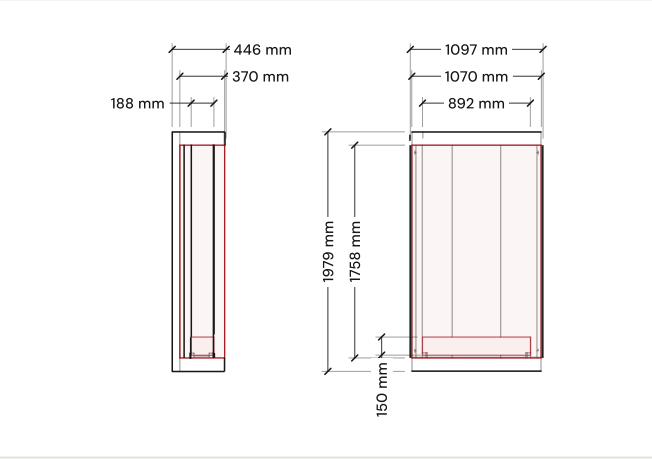

U-line 1000

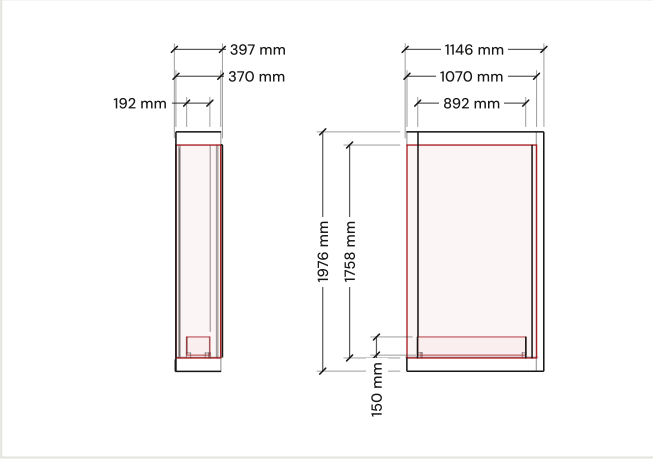

Vision 1000

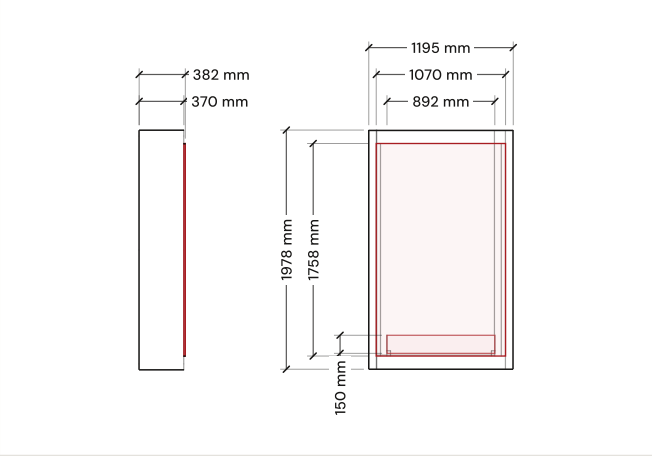

3,6 kW	7,7 h	3,6 L	0,47 L/h
potencia	autonomía	capacidad del depósito	consumo aprox.

Medidas en mm. Datos técnicos de todas las configuraciones FEH3 1000.

Seguridad

FUEGOLO

Precaución

1 La chimenea y el quemador se calientan durante el funcionamiento. No toque la chimenea mientras esté encendida. Tras apagar la llama, espere al menos 20 minutos a que el producto se enfríe antes de tocarlo.

2 Riesgo de quemaduras. No utilice la chimenea de bioetanol sin haber completado el montaje.

3 No vierta nunca combustible sobre una llama ni en el depósito del quemador hasta que este se haya enfriado durante al menos 20 minutos tras su uso.

4 No coloque ningún material inflamable a menos de 1 metro / 40 pulgadas alrededor de la chimenea. Mantenga una distancia de seguridad mínima de 2 metros / 80 pulgadas respecto a ventanas y cortinas.

5 No encienda el fuego bajo elementos salientes.

6 No fume mientras manipula el combustible.

7 Evite las corrientes de aire en la estancia de la chimenea.

8 Mantenga la cara y el resto del cuerpo alejados de la chimenea durante el funcionamiento, sobre todo al encenderla.

Advertencia

1 Riesgo de explosión

- Utilice únicamente bioetanol de la especificación y la concentración aprobadas por Fuegolo. Cada combustible puede tener una composición y un comportamiento en la combustión distintos.
- No utilice nunca el aparato en zonas donde pueda haber vapores o gas inflamables.
- No almacene ni transporte nunca el combustible en otro recipiente que no sea metálico o de plástico, apto para el combustible especificado según la normativa local aplicable y que sea su envase original.
- No guarde nunca combustible en la zona habitable ni en el mismo lugar que el aparato.

2 No utilice el aparato para calentar o hervir agua ni para cocinar.

3 Las superficies alcanzan altas temperaturas: mantenga niños, mascotas, ropa y muebles alejados de la chimenea.

4 Riesgo de contaminación del aire interior: utilice la chimenea de bioetanol solo en zonas bien ventiladas y con las puertas de las estancias contiguas abiertas. No obstruya el paso de aire al quemador apilando troncos encima (solo pueden colocarse a su alrededor) ni lo obstruya de ninguna otra forma ni con ningún otro material. Las personas con problemas respiratorios deben consultar a un médico antes de usar la chimenea de bioetanol.

NO VIERTA EN EL FUEGO

NO VIERTA SOBRE SUPERFICIES CALIENTES

Condiciones y garantía

1 Los aparatos Fuegolo cubiertos por esta garantía están fabricados con materiales de alta calidad. Si aun así surgiera algún problema o defecto, se aplican las siguientes disposiciones: antes de cualquier instalación, el instalador debe comprobar el buen estado del aparato. Los quemadores de bioetanol deben ser instalados por un instalador cualificado, conforme a las normas y reglamentos aplicables en el país (o incluso la región) de instalación y a lo descrito en este manual.

2 Todos los aparatos Fuegolo tienen un periodo de garantía de dos años desde la fecha de entrega. La factura sirve como justificante de compra.

3 La garantía no cubre el cristal vitrocerámico ni los daños causados por agentes físicos o químicos externos durante el transporte, el almacenamiento o el montaje.

4 Si durante el periodo de garantía se produce una avería por un error de montaje o un defecto del material, Fuegolo suministrará gratuitamente una pieza de repuesto al instalador, sin compensación por el desmontaje ni el montaje.

5 El aparato o sus piezas sueltas solo pueden enviarse para revisión o sustitución previa consulta, junto con la documentación de garantía necesaria y la fecha de entrega.

6 La garantía no se aplica en los siguientes casos:

- Cuando no se cumpla alguno de los puntos anteriores.
- Cuando se introduzcan cambios que Fuegolo no conozca o no haya aprobado previamente.
- Cuando el aparato no se instale o use correctamente según el manual de instalación.
- Cuando se utilice material decorativo distinto del prescrito.
- Cuando el aparato se instale (total o parcialmente) con materiales distintos de los prescritos en este manual.

2 años
de garantía desde la fecha de entrega

Factura
consérvela como justificante de compra

Instalador
cualificado, obligatorio

FUEGOLO

Llama pura. Diseño puro. Libertad pura.

Diseñado en España

fuegolo.com · 0034 664 890098