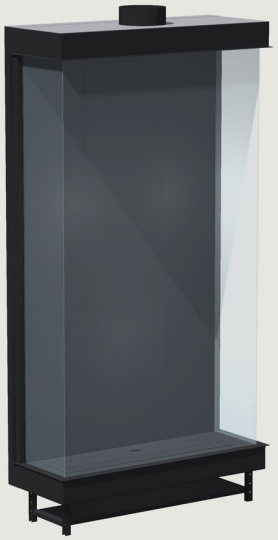

CHIMENEA DE GAS · SERIE FGH3

# Manual de instalación

Instalación · control · seguridad · garantía

FUEGOLO

600 1000 Uno · Corner · Panorama · U-line · Vision

# Fuegolo: el arte del fuego real

En Fuegolo creemos que el fuego es más que calor: es ambiente, es una declaración de diseño y es un lugar de encuentro.

Nuestras chimeneas de gas de alta gama están pensadas para los interiores actuales: unen un diseño elegante, materiales de alta calidad y la belleza de una llama real.

Desarrollamos chimeneas que se integran a la perfección en paredes, muebles e interiores arquitectónicos contemporáneos. Cuidamos cada detalle, desde la precisión con que se construye el quemador hasta el aspecto limpio y sofisticado de la llama.

### Diseño para espacios modernos

Las chimeneas de gas Fuegolo dan a arquitectos, interioristas, fabricantes de chimeneas y particulares la libertad de crear elementos de fuego singulares. Disponibles en distintos tamaños y configuraciones, se integran en proyectos muy diversos sin perder su aspecto refinado y minimalista.

### Calidad y atención al detalle

Trabajamos con materiales cuidadosamente seleccionados y procesos de fabricación fiables para ofrecer productos de rendimiento constante y larga vida útil. Nuestro objetivo es sencillo: unir tecnología, oficio y diseño para crear una manera mejor de vivir el fuego.

### Nuestra visión

Acercar el diseño de fuego de alta gama a la arquitectura y el interiorismo modernos, sin renunciar a la elegancia, la sencillez y la autenticidad de una llama real.

**Fuegolo**
Fuego de gas de alta gama, pensado para inspirar.
Diseñado en España

# Índice


01 Instalación pág. 04

02 Sistemas de control pág. 05

03 Mando FGR-1 / FGT-1 pág. 06

04 Mando FGR-2 / FGT-2 pág. 07

05 Medidas pág. 09

06 Seguridad — precaución y advertencia pág. 11

07 Condiciones y garantía pág. 12


**Antes de empezar**

Lea este manual por completo antes de instalar y utilizar el aparato, y consérvelo para futuras consultas. La chimenea debe instalarla un instalador de gas debidamente cualificado, conforme a las normas y reglamentos aplicables en el país (o la región) de instalación y a este manual.

# Instalación

## GENERAL

- La chimenea debe instalarla un instalador de gas debidamente cualificado, conforme a las normas y reglamentos aplicables en el país (o la región) de instalación y a este manual.
- Antes de usar el aparato, compruebe que no haya gas a su alrededor, incluida la zona junto al suelo.
- No desmonte la válvula de gas: no contiene componentes reparables. Intentar desmontar o reparar los mandos puede causar daños materiales, lesiones graves o la muerte.
- El cableado de la válvula y del receptor debe estar terminado antes del encendido. De lo contrario, podría dañarse la electrónica.
- No utilice el sistema de control ni ningún aparato de gas si alguna de sus piezas ha estado bajo el agua o en contacto con agua. Llame de inmediato a un técnico cualificado para sustituir el sistema de control y cualquier control de gas que haya estado bajo el agua.
- Presione o gire los mandos de gas únicamente con la mano. No utilice nunca herramientas.

## DATOS DE INSTALACIÓN

| | |
|---|---|
| Válvula de gas (versión GLP) | FGV-LP, para sistema de 6 V |
| Conexión de gas (entrada / salida) | 3/8" NPT o 1/2" NPT |
| Presión máxima de entrada (GLP) | 0,5 psi (34 mbar) |
| Presión de suministro de gas (GLP) | 12" c. a. (30 mbar) |
| Presión de salida al quemador (GLP) | 4,5" - 10" c. a. (11,2 - 24,9 mbar) |
| Rango de regulación de la válvula (GLP) | 5000 - 120 000 BTU/h (1,5 - 35 kW) |
| Salida del piloto / inyector del piloto (GLP) | 7/16"-24 UNS / 0,30 mm |
| Temperatura ambiente de la válvula | de -24 °C a 80 °C (de -10 °F a 175 °F) |
| Distancia mínima de seguridad a materiales inflamables | 50 cm (20 pulgadas) |

## DIÁMETRO DE SALIDA DE HUMOS

| Tamaño | Quemador simple | Quemador dividido | Quemador doble independiente |
|---|---|---|---|
| 600 | 130-200 mm | — | 130-200 mm |
| 1000 | 130-200 mm | 130-200 mm | — |

— = opción de quemador no disponible en este tamaño.

# Sistemas de control

### Sistema FGR-1

Receptor FGR-1

Mando FGT-1

### Sistema FGR-2

Receptor FGR-2

Mando FGT-2

| Datos técnicos | FGR-1 + FGT-1 | FGR-2 + FGT-2 |
|---|---|---|
| **Compatible con** | Todos los modelos | Todos los modelos |
| **Radiofrecuencia** | 434 MHz | 434 MHz |
| **Pilas del mando** | 3 × 1,5 V «AAA» (alcalinas de calidad recomendadas) | 3 × 1,5 V «AAA» (alcalinas de calidad recomendadas) |
| **Pilas del receptor** | — | 4 × 1,5 V «AA» (alcalinas de calidad recomendadas) |
| **Adaptador de red CA** | Necesario: salida 6 V CC, 1,5 A (para regulador de luz, AUX y otras funciones) | Opcional; solo un adaptador aprobado por el fabricante |

**Nota:** todos los modelos admiten FGR-1 o FGR-2 (consulte la etiqueta del receptor). No intercambiables con versiones anteriores.

## AJUSTE DEL CÓDIGO ELECTRÓNICO (SOLO EN EL PRIMER USO)

Se selecciona automáticamente un código para toda la electrónica entre 65 000 códigos aleatorios disponibles. El receptor debe aprender el código del mando.

**FGR-1 / FGT-1**

- Deslice el interruptor ON/OFF/REMOTE del receptor de OFF a modo REMOTE.
- Pulse el botón de emparejamiento del receptor; sonará una señal acústica y el LED verde parpadeará.
- En los 10 segundos siguientes, pulse el botón de encendido del mando hasta oír dos (2) pitidos, que confirman que el código ha quedado fijado.

**FGR-2 / FGT-2**

- Cambie el receptor de O a II (modo remoto).
- Deslice la tapa del receptor para abrirla.
- Pulse el botón de aprendizaje del receptor; sonará una señal acústica y el LED verde parpadeará.
- En los 10 segundos siguientes, pulse el botón de encendido del mando hasta oír dos (2) pitidos, que confirman que el código ha quedado fijado.

Nota: este ajuste se hace una sola vez y no hay que repetirlo al cambiar las pilas del mando o del receptor.

## CERTIFICACIÓN

**Sistemas de control FGR-1 / FGT-1 y FGR-2 / FGT-2:** marcados CSA, FCC y CE. Radiofrecuencia de 434 MHz para Europa. **Válvula de gas:** etiquetado CSA.

Este dispositivo cumple la parte 15 de las normas de la FCC. Su funcionamiento está sujeto a las dos condiciones siguientes: (1) este dispositivo no puede causar interferencias perjudiciales y (2) este dispositivo debe aceptar cualquier interferencia recibida, incluidas las que puedan provocar un funcionamiento no deseado. Los cambios o modificaciones no aprobados expresamente por la parte responsable del cumplimiento podrían anular la autorización del usuario para utilizar el equipo.

# Mando FGR-1 / FGT-1

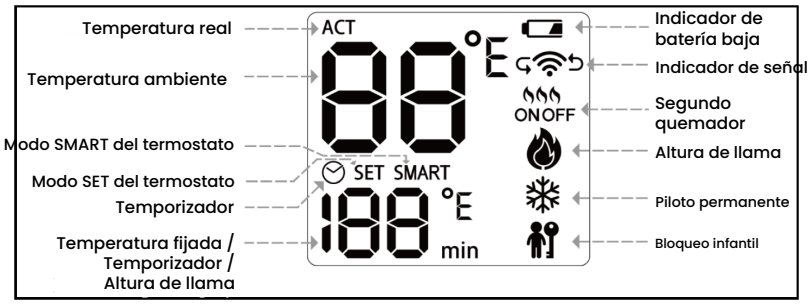


## AJUSTE DE LA ESCALA DE TEMPERATURA

Tras colocar las pilas, elija Fahrenheit o Celsius con el interruptor deslizante del compartimento de las pilas. La pantalla de reposo muestra entonces la temperatura real.

## ENCENDER EL FUEGO

Pulse el botón de encendido. En la pantalla aparece un símbolo de transmisión y el receptor lo confirma con una señal acústica.

- El quemador principal y el segundo se encienden una vez confirmado el encendido del piloto.
- El gas principal pasa primero a la altura de llama máxima y después a la última altura memorizada.
- Tras el encendido del quemador principal, el mando pasa automáticamente a modo manual.

## APAGAR EL FUEGO

Pulse el botón de encendido; el receptor lo confirma con una señal acústica.

**Nota:** deben pasar 3 segundos antes de poder volver a encender.

## BLOQUEO INFANTIL

Activar: pulse a la vez los botones arriba y abajo. Aparece el símbolo de bloqueo infantil y el mando queda inoperativo, incluida la función de apagado. Desactivar: vuelva a pulsar a la vez arriba y abajo; el símbolo desaparece.

**Aviso** — El cableado de la válvula y del receptor debe estar terminado antes del encendido. De lo contrario, podría dañarse la electrónica.

**Aviso** — El receptor FGR-1 necesita un adaptador de red de CA con salida de 6 V CC, 1,5 A para el regulador de luz, la salida AUX y las demás funciones con alimentación.

## CAMBIO DE MODO DEL TERMOSTATO

Con la llama del aparato encendida, cada pulsación breve del botón del termostato cambia el modo en el siguiente orden:

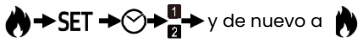


Al pulsar el botón aparece un símbolo de transmisión y el receptor lo confirma con una señal acústica.

## MODO SET

La temperatura ambiente se mide en el mando y se compara con la temperatura fijada. La altura de llama se modula entre el último ajuste y el apagado hasta alcanzar la temperatura fijada. Pulse el botón arriba o abajo para cambiar la temperatura fijada.

Temperatura fijada por defecto: 72 °F (22 °C). Rango: de 45 °F (7 °C) a 95 °F (35 °C).

Con una temperatura ambiente de 50 °F (10 °C) o inferior se muestra LO; el mando conserva todas las funciones salvo la indicación de la temperatura ambiente. A 99 °F (37 °C) o más se muestra HI y el mando envía al aparato una señal de apagado.

## MODO TEMPORIZADOR

Al final de la cuenta atrás, el fuego se apaga. Si se muestra el símbolo de piloto permanente, el fuego queda en llama piloto. Periodo: de 15 a 180 minutos. Mantenga pulsado el botón del termostato para ver el ajuste del temporizador; cámbielo con el botón arriba o abajo. Para cancelar la función de termostato, pulse el botón abajo hasta que la temperatura fijada muestre «--».

Los modos SET y temporizador guardan memorias de temperatura independientes; la altura de llama vuelve siempre a su último ajuste.

## MODO REPOSO Y PILAS

El mando entra en modo reposo tras 1 minuto sin uso. Cuando hay que cambiar las pilas aparece el símbolo de batería baja; cámbielas al comienzo de cada temporada de calefacción. No utilice herramientas metálicas para retirarlas: un cortocircuito podría dañar el receptor.

# Mando FGR-2 / FGT-2

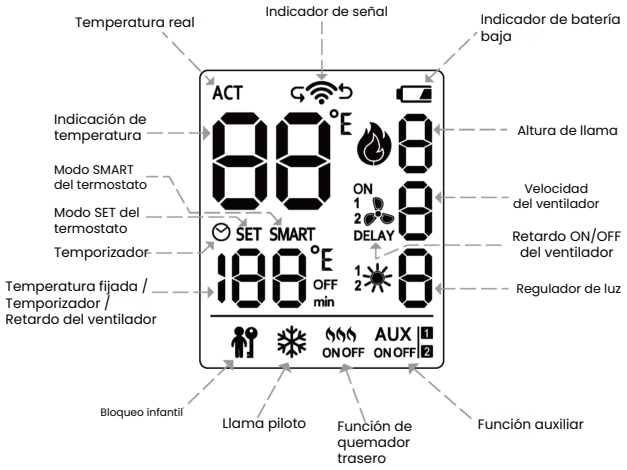


## AJUSTE DE LA UNIDAD DE TEMPERATURA

Coloque las pilas en el mando y pulse el botón arriba o abajo para elegir Fahrenheit o Celsius. La pantalla de reposo muestra entonces la temperatura real.

## ENCENDER EL FUEGO

Mantenga pulsado el botón de encendido durante 3 segundos; un pitido corto confirma que se ha iniciado la secuencia de encendido.

- El quemador principal y el trasero se encienden una vez confirmado el encendido del piloto.
- El gas principal pasa primero a la altura de llama máxima y después a la última altura memorizada.
- Tras el encendido del quemador principal, el mando pasa automáticamente a modo manual.

## AJUSTE DE LA ALTURA DE LLAMA

Arriba: aumenta la altura de llama (máximo 5). Abajo: la reduce (mínimo 1).

**Nota:** tras un ajuste, deje el mando sin tocar durante 5 segundos o pulse el botón MODE para transmitir.

## APAGAR EL FUEGO

Pulse el botón de encendido; suena un pitido corto y el fuego se apaga.

**Nota:** deben pasar 3 segundos antes de poder volver a encender.

## LLAMA PILOTO

Mantenga pulsados el botón del termostato y el botón abajo para dejar el aparato en llama piloto; aparece el símbolo de piloto permanente. Repita la operación para desactivarlo; el símbolo desaparece.

**Nota:** la llama piloto puede activarse o desactivarse manualmente, salvo en modo SMART.

## BLOQUEO INFANTIL

Activar: pulse a la vez los botones arriba y abajo. Aparece el símbolo de bloqueo infantil y el mando queda inoperativo, incluida la función de apagado. Desactivar: vuelva a pulsar a la vez arriba y abajo; el símbolo desaparece.

## QUEMADOR TRASERO

Pulse MODE hasta que parpadee el símbolo del quemador trasero. Arriba: ON. Abajo: OFF. Por defecto: ON.

**Aviso** — El cableado de la válvula y del receptor debe estar terminado antes del encendido. De lo contrario, podría dañarse la electrónica.

**Advertencia** — Una vez confirmado el encendido del piloto, la válvula de llama principal se abre a la altura de llama máxima.

# Mando FGR-2 / FGT-2

FUEGOLO

### CAMBIO DE MODO DEL TERMOSTATO

Con la llama encendida, cada pulsación breve del botón del termostato cambia el modo en este orden: llama (manual) → SET → temporizador → de nuevo llama. Aparece un símbolo de transmisión y el receptor lo confirma con una señal acústica.

### MODO SET

La temperatura ambiente se mide en el mando y se compara con la temperatura fijada. La altura de llama se modula entre el último ajuste y el apagado. Pulse el botón arriba o abajo para cambiar la temperatura fijada.

Temperatura fijada por defecto: 22 °C (72 °F). Rango: de 7 °C (45 °F) a 35 °C (95 °F).

A 10 °C (50 °F) o menos se muestra LO. A 37 °C (99 °F) o más se muestra HI y el mando envía al aparato una señal de apagado.

### MODO TEMPORIZADOR

Al final de la cuenta atrás, el fuego se apaga; si se muestra el símbolo de piloto permanente, el fuego queda en llama piloto. Periodo: de 15 a 180 minutos. Mantenga pulsado el botón del termostato para ver el ajuste del temporizador; cámbielo con el botón arriba o abajo. Para cancelar la función de termostato, pulse el botón abajo hasta que la temperatura fijada muestre «--».

Los modos SET y temporizador guardan memorias de temperatura independientes; la altura de llama vuelve siempre a su último ajuste.

### MODO REPOSO

Tras 1 minuto sin uso, el mando entra en modo reposo. Todos los botones lo reactivan, salvo los de ventilador, luz y AUX.

### BATERÍA BAJA Y CAMBIO DE PILAS

Cuando hay que cambiar las pilas, aparece el símbolo de batería baja. Cámbielas al comienzo de cada temporada de calefacción. No utilice herramientas metálicas para retirarlas: un cortocircuito podría dañar el receptor.

### VENTILADOR DE CIRCULACIÓN

Pulse el botón del ventilador hasta que parpadee su símbolo. Arriba: aumenta la velocidad (máximo 3). Abajo: la reduce (mínimo 0).

Para ajustar el retardo del ventilador, pulse a la vez arriba y abajo. Arriba: retardo de arranque (ON), de 0 a 12 minutos; el ventilador arranca tras este tiempo después de un encendido correcto (0 = inmediato). Abajo: retardo de parada (OFF), de 0 a 12 minutos; el ventilador se detiene tras este tiempo una vez apagado el aparato (0 = inmediato).

### LUZ

Pulse el botón de luz hasta que parpadee su símbolo. Arriba: aumenta la intensidad (máximo 3). Abajo: la reduce (mínimo 0). Por defecto: 0.

### AUX

Pulse AUX hasta que parpadee su símbolo. Arriba: ON. Abajo: OFF. Por defecto: OFF.

### MODO APAGADO — FUNCIONES DISPONIBLES

Con el aparato apagado, una pulsación breve del botón de ventilador, luz o AUX selecciona esa función; aparece un símbolo de transmisión y el receptor lo confirma con una señal acústica.

- Ventilador: durante la cuenta atrás del retardo de parada, pulse el botón abajo para apagarlo. Con el ventilador apagado, solo puede encenderse si el aparato está encendido.
- Luz: los botones arriba y abajo regulan la intensidad (máximo 3, mínimo 0).
- AUX: arriba enciende, abajo apaga.

# Medidas 600

## Uno 600

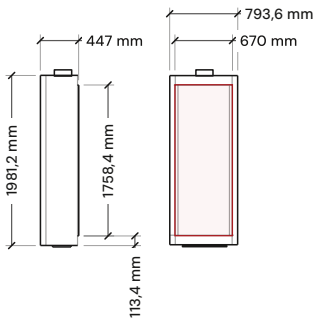


## Corner 600

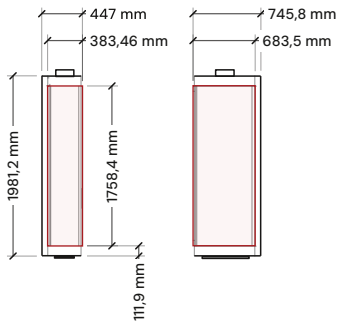


## Panorama 600

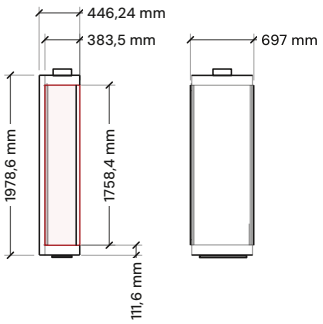


## U-line 600

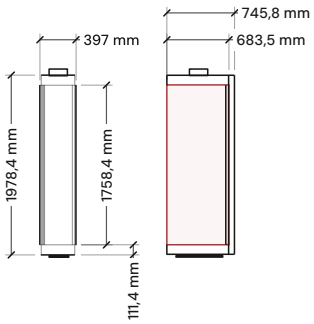


## Vision 600

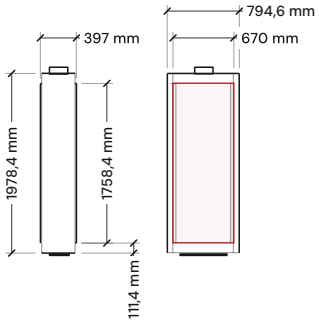


### DATOS DEL QUEMADOR — FGH3 600 (TODAS LAS CONFIGURACIONES)

| Quemador | Rango de gas natural | Rango de propano | Potencia directa | Ø salida humos |
|---|---|---|---|---|
| **Quemador simple** | 2,4 - 5,9 kW | 2,7 - 6,3 kW | 6,3 kW | 130-200 mm |
| **Doble independiente** | 2,4 - 11,8 kW | 2,7 - 12,6 kW | 12,6 kW | 130-200 mm |

Medidas en mm. Datos completos en el catálogo FGH3.

# Medidas 1000

## Uno 1000

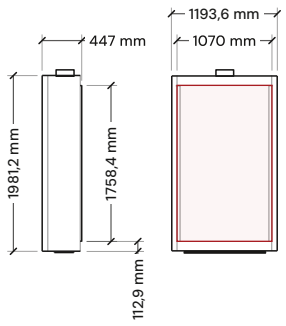


## Corner 1000

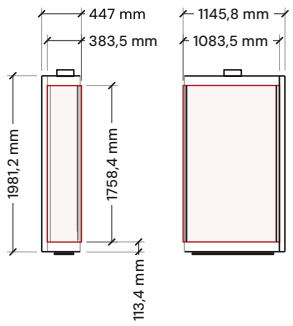


## Panorama 1000

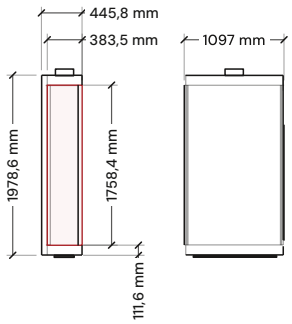


## U-line 1000

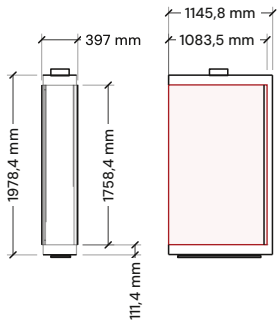


## Vision 1000

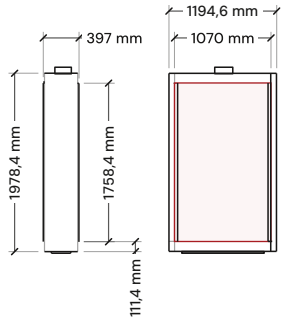


## DATOS DEL QUEMADOR — FGH3 1000 (TODAS LAS CONFIGURACIONES)

| Quemador | Rango de gas natural | Rango de propano | Potencia directa | Ø salida humos |
|---|---|---|---|---|
| Quemador simple | 4,3 - 10,5 kW | 4,8 - 11,6 kW | 11,6 kW | 130-200 mm |
| Línea dividida | 4,3 - 16,4 kW | 4,8 - 17,9 kW | 17,9 kW | 130-200 mm |
| Doble independiente | – | – | – | – |

Medidas en mm. Datos completos en el catálogo FGH3.

# Seguridad

FUEGOLO

## Precaución

1. La chimenea, su cristal y las superficies cercanas se calientan mucho durante el funcionamiento. No toque la chimenea mientras esté encendida. Tras apagar la llama, deje que el aparato se enfríe por completo antes de tocarlo.
2. Riesgo de quemaduras. No utilice la chimenea sin haber completado el montaje.
3. Las superficies alcanzan altas temperaturas: mantenga alejados niños, mascotas, ropa y muebles.
4. No coloque ningún material inflamable a menos de 50 cm (20 pulgadas) de la chimenea.
5. Mantenga la cara y el resto del cuerpo alejados de la chimenea durante el funcionamiento, sobre todo al encenderla.
6. No utilice el aparato para calentar o hervir agua ni para cocinar.
7. Mantenga el mando a distancia fuera del alcance de los niños. Active el bloqueo infantil cuando no utilice la chimenea.

## Advertencia

1. Riesgo de incendio o explosión. Intentar desmontar o reparar los mandos puede causar daños materiales, lesiones graves o la muerte. No desmonte la válvula de gas: no contiene componentes reparables.
2. Lea atentamente estas instrucciones. No seguirlas podría provocar un incendio o una explosión con daños materiales, lesiones personales o la muerte. El producto debe instalarse y utilizarse conforme a toda la normativa local.
3. Antes de usar el aparato, compruebe que no haya gas a su alrededor, incluida la zona junto al suelo.
4. Presione o gire los mandos de gas únicamente con la mano. No utilice nunca herramientas. Si un mando no se deja presionar o girar con la mano, no intente repararlo: llame a un técnico cualificado. Forzarlo o intentar repararlo puede provocar un incendio o una explosión.
5. No utilice este sistema de control ni ningún aparato de gas si alguna de sus piezas ha estado bajo el agua o en contacto con agua. Llame de inmediato a un técnico cualificado para sustituir el sistema de control y cualquier control de gas que haya estado bajo el agua o en contacto con ella.
6. No utilice nunca el aparato en zonas donde pueda haber vapores inflamables.
7. No obstruya el quemador ni la evacuación de humos del aparato. Sobre el lecho del quemador, utilice únicamente el material decorativo prescrito por Fuegolo.

## Qué hacer si huele a gas

- No encienda ningún aparato.
- Llame de inmediato a la compañía suministradora de gas desde el teléfono de un vecino y siga sus instrucciones.
- No toque ningún interruptor eléctrico ni utilice ningún teléfono dentro del edificio.
- Si no consigue contactar con la compañía suministradora, llame a los bomberos.

# Condiciones y garantía

1 **Cobertura.** Fuegolo garantiza sus chimeneas de gas frente a defectos de materiales y de fabricación. La garantía solo es válida si el aparato ha sido instalado por un instalador de gas cualificado, conforme a este manual y a las leyes y reglamentos del país o la región donde se utilice.

2 **Periodo de garantía.** Todos los aparatos Fuegolo tienen una garantía de dos años desde la fecha de entrega. La factura sirve como justificante de compra.

3 **Sustitución.** Si durante el periodo de garantía aparece un defecto cubierto por ella, Fuegolo suministrará gratuitamente una pieza de repuesto al instalador o al distribuidor. No se cubren los gastos de desmontaje, nuevo montaje, desplazamiento ni transporte.

4 **Reclamaciones.** En caso de avería, contacte primero con el instalador o el distribuidor. El aparato o sus piezas solo pueden devolverse previo acuerdo con Fuegolo, con la factura y una descripción de la avería.

5 **Exclusiones.** La garantía no cubre:

- El cristal vitrocerámico.
- Los daños producidos durante el transporte, el almacenamiento o el montaje, así como los causados por cualquier agente físico o químico externo.
- Las pilas del mando a distancia y del receptor.
- Los daños derivados de una instalación, un ajuste, un uso o un mantenimiento incorrectos, o del incumplimiento de este manual.
- Las modificaciones o reparaciones no aprobadas previamente por Fuegolo, incluida la apertura de la válvula de gas.
- El uso de material decorativo, piezas o materiales distintos de los indicados en este manual.
- El uso de un gas o una presión de suministro distintos de los especificados para el aparato.

6 **Servicio fuera de garantía.** Una vez finalizado el periodo de garantía, o si la reclamación no está cubierta, se facturarán el material, la mano de obra y el desplazamiento.

**2 años**
de garantía desde la fecha de entrega

**Factura**
justificante de compra

**Instalador**
de gas cualificado, obligatorio

FUEGOLO

Llama pura. Diseño puro. Libertad pura.

**Diseñado en España**

fuegolo.com · 0034 664 890098